Für gutes Wetter im Bau.

СОВРЕМЕННОЙ АРХИТЕКТУРЕ НУЖНА ЭФФЕКТИВНАЯ ТЕХНИКА

Вентиляция

Идеальный выбор для непрерывного вентилирования, вентиляции помещений и "холодных" кровель, а также для проведения линий коммуникаций

Более 30 лет профессиональной компетентности:
Добро пожаловать в Sita!

Имя Sita вот уже много лет означает компетентность в области систем основного и аварийного водоотвода плоских кровель. В каждом продукте – опыт производства многих миллионов водосточных воронок. Мы последовательно придерживаемся одной главной цели: качество во всех областях. В производстве систем водоотвода и вентиляции Sita – непревзойденный лидер в Германии. Мы знаем, насколько важно хорошее качество продукта для превосходного конечного результата. Поэтому мы прилагаем все усилия, чтобы с помощью нашей продукции и систем обеспечить идеальную базу для Вашей работы. С Sita Вы можете быть совершенно уверены, что строите с качеством.

Мы даем ответы!

Sita – синоним решения проблем. Во взаимодействии со специалистами торговых сетей, архитекторами, проектировщиками и потребителями мы всегда найдем идеальное решение для возникшей ситуации – как на уровне услуг, так и на уровне продукции.
В ходе этого процесса мы охотно делимся своими опытом и знаниями одного из ведущих специалистов, и в то же время получаем ценные сведения из области практики применения нашей продукции. Пожелания архитекторов, проектировщиков, потребителей и дилеров находят свое воплощение в виде продуктов и систем, которые решают проблемы.

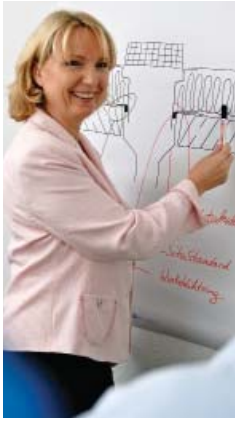

5 ВЕСКИХ ПРИЧИН ВЫБРАТЬ SITA

1. **Специалист:** Мы – это системы водоотвода для плоских кровель
2. **Эксперт:** Компетентность и инновации с 1976 г.
3. **Партнер:** От коллег для коллег
4. **Качество:** Проверено и сертифицировано
5. **Сервис:** Быстро, надежно, своевременно

Содержание

стр. 2

Общая информация

Обзор	стр. 4
Услуги по расчёту систем и консультации	стр. 6
Вентиляция плоских кровель с помощью системных вентиляторов Sita	стр. 7

стр. 8

Системный вентилятор Sita

Обзор	стр. 8
Техническая информация	стр. 9
Примеры установки	стр. 10
Покомпонентное изображение	стр. 13
Продукция	стр. 14

стр. 23

Соединительные фартуки

Системный водоотвод и вентиляция:
оптимальное решение для каждого варианта кровли

Классический водоотвод

A Кровельная воронка SitaStandard с надставным элементом SitaStandard

Вакуумный водоотвод

B1 Кровельная воронка SitaDSS Profi (на изображении с противопожарным узлом SitaFiresafe®) с надставным элементом SitaDSS и подпорным элементом Sita для аварийного водоотвода, трубы и фитинги из PE

B2 Кровельная воронка SitaDSS Profi с надставным элементом SitaDSS Profi и переходником SitaDSS на трубы и фитинги из SML

B3 Кровельная воронка SitaDSS Multi с надставным элементом SitaDSS Multi, трубы и фитинги из SML

Аварийный водоотвод

C1 Парапетная воронка SitaTurbo

C2 Система труб SitaAttika

C3 Парапетная воронка SitaRondo

C4 Парапетная воронка SitaSpy

Водоотвод балконов, террас и дренаж

D1 Балконная воронка SitaCompact с надставным элементом SitaCompact и балконной насадкой

D2 Дренажный жёлоб SitaDrain® (с щелевой решёткой)

D3 Дренажная решётка SitaDrain® Terra

D4 Шахта озеленения Sita

Санация

E Ремонтная воронка SitaSani® Spezial

Вентиляция

F1 Системный вентилятор Sita

F2 Кровельный проходник Sita

Пожарозащита

G Противопожарный узел SitaFiresafe® с SitaDSS Profi

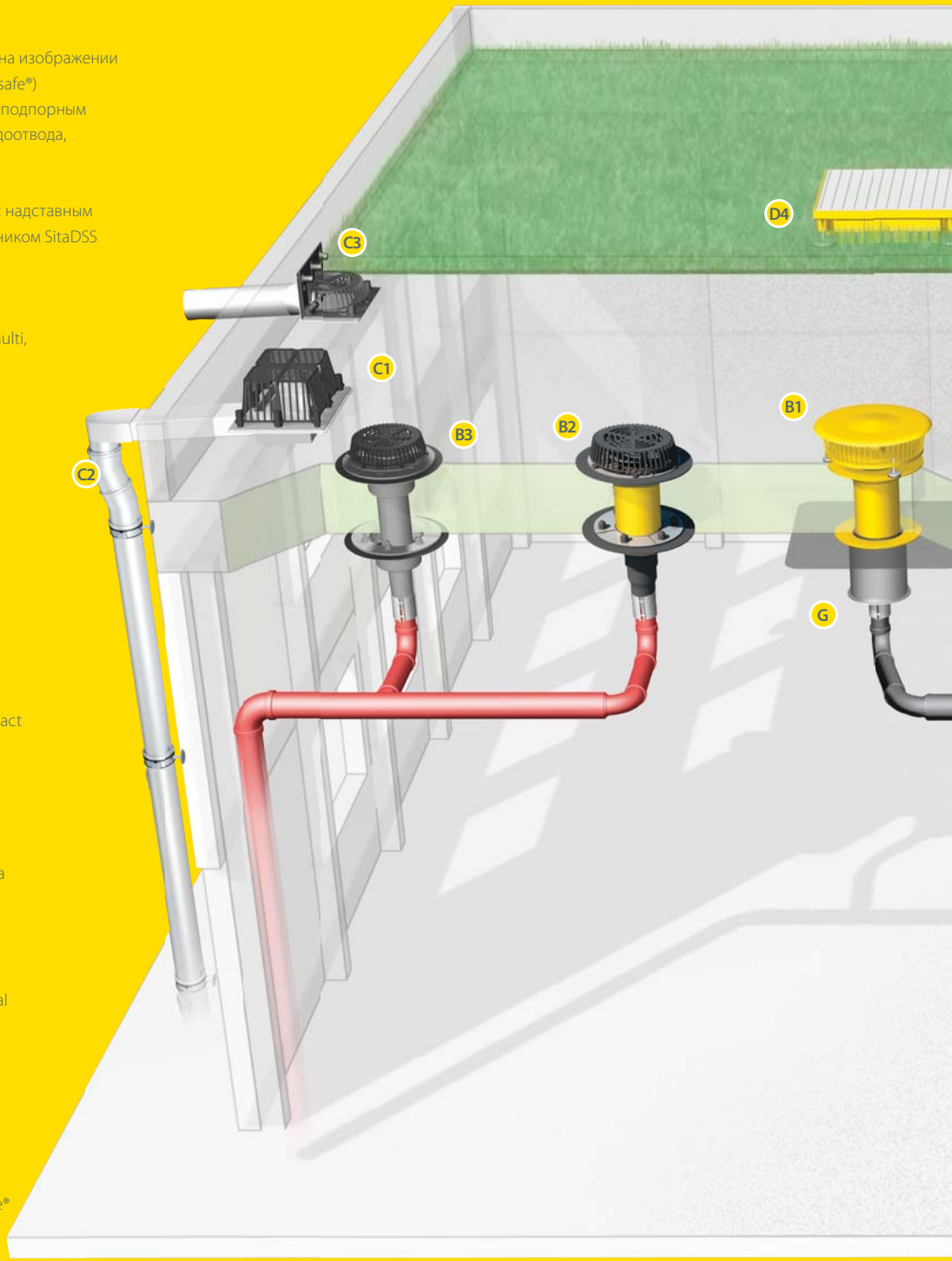

Классический или вакуумный водоотвод, аварийный водоотвод через парапетную стену или подпорные элементы, эффективная вентиляция плоских кровель или надёжный дренаж? Для каждой задачи Sita предлагает Вам надёжное и соответствующее нормам решение, будь то отдельное изделие или система.

Вентиляция:

вентиляция плоских кровель с помощью системных вентиляторов Sita

Системный вентилятор Sita является надёжной и высокофункциональной системой с точно подобранными друг к другу компонентами, которая предназначена для непрерывного вентилирования и вентиляции помещений и "холодных" кровель. С помощью различных комбинаций элементов можно найти решение для любых задач и условий монтажа, как для однослойной, так и двухслойной конструкции кровли. Конструкция кровельных вентиляторов оптимизирована под аэродинамику потока воздуха. Важные преимущества системных вентиляторов Sita – простота герметизации и монтажа. Благодаря готовому отводу эти вентиляторы отлично подходят для использования в качестве герметичного проходника для линий коммуникаций, которые необходимо провести на кровлю.

Информация и консультация

В любое время Вы можете обратиться за грамотной и квалифицированной консультацией специалистов компании Sita, как на месте, так и по телефону. Возникли вопросы по продукции, особенностям монтажа, нормам или другим темам в области водоотвода и вентиляции плоских кровель? Тогда позвоните нам.

Телефон:
Напрямую в компанию Sita:
+49 2522 8340 175

Факс:
+49 2522 8340 240

Эл. почта:
info@sita-bauelemente.su

Интернет:
www.sita-bauelemente.su

Системный вентилятор Sita

Система для всех вариантов вентиляции

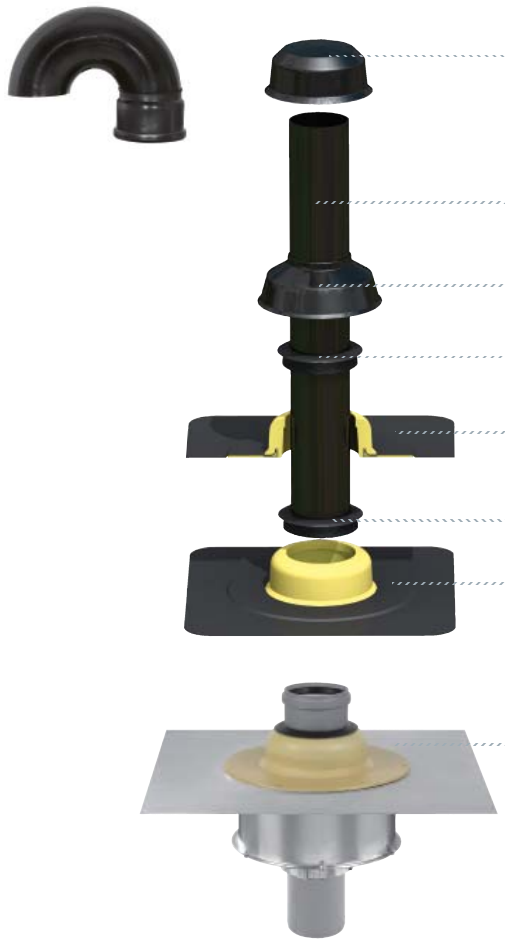

- **Колпак в варианте для непрерывного вентилирования или отвод 180° для применения в качестве кровельного проходника**
- **Труба PE**
- **Защитная крышка**
- **Уплотнительное кольцо**
- **Гидроизоляционная плата***
- **Уплотнительное кольцо**
- **Пароизоляционная плата***
- **или с SitaFiresafe® согласно DIN 18234**

*с вваренным соединительным фартуком на выбор

ВЕСКИХ ПРИЧИН ВЫБРАТЬ СИСТЕМУ ВЕНТИЛЯЦИИ ОТ SITA

1. **Применение:** Для непрерывного вентилирования, вентиляции помещений и "холодных" кровель
2. **Блочная система:** Многофункциональное комбинирование
3. **Фартуки:** Вваренные фартуки на выбор
4. **Соединение:** Герметичность на всех уровнях
5. **Конструкция:** Аэродинамически оптимизированная

Системный вентилятор Sita

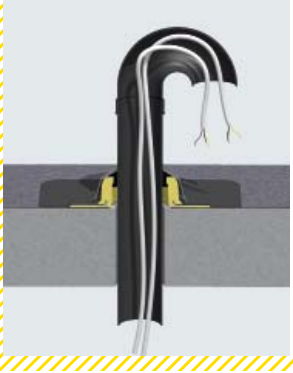

Кровельный проходник Sita в деталях:

Прямая присоединительная труба и концевой отвод 180° могут монтироваться как по отдельности, так и последовательно друг за другом. Линии коммуникаций или трубы, например, для солнечных батарей, подводятся позже через отвод 180°, который вставляется в присоединительную трубу. Таким образом получается прочный и надёжный узел.

Нормативная база и инструкции

При проектировании и монтаже систем водоотвода для плоских кровель необходимо учесть следующие нормативные документы и инструкции:

DIN EN 12056
Системы внутреннего водоотвода зданий

DIN EN 752
Системы наружного водоотвода зданий

DIN 1986
Системы водоотвода зданий и территорий

DIN 18531
Кровельная гидроизоляция

DIN 18195
Гидроизоляция зданий

DIN 18234
Конструктивная пожарозащита кровель

Инструкции LAR
Пожаротехнические требования к системам коммуникаций и обеспечения

Руководство ZVSHK по сантехнике
Устройство трубопроводов

Свод правил DDH
Отраслевые правила для кровель с гидроизоляцией

Инструкции FLL
Инструкции по проектированию, устройству и обслуживанию кровельного озеленения;

Инструкции по озеленению кровель

Рекомендации FLL
Рекомендации по проектированию и устройству участков движения на строительных сооружениях

Für gutes Wetter im Bau.

Варианты **системного вентилятора** Sita

- **Для непрерывного вентилирования, вентиляции помещений и "холодных" кровель**
- **С вваренным соединительным фартуком на выбор**
- **Возможность присоединения к любому функциональному слою**
- **Доступны исполнения в качестве проходника для кабелей и труб**
- **С противопожарным узлом SitaFiresafe® для пожарозащиты по DIN 18234**

Применение - Для непрерывного вентилирования и вентиляции помещений и "холодных" кровель на плоских и пологих, эксплуатируемых и неэксплуатируемых кровлях

Размеры - DN 100, DN 150

Материал - Основная часть: полиуретан
Вентиляционная труба – полиэтилен
Защитная крышка, колпак и защитная решётка: полиамид
Уплотнительные кольца: EPDM

Цвет - Жёлтый, чёрный

Поверхность - Гладкая

Свойства - Теплоизолированный
Превосходная устойчивость к УФ и ИК излучению
Устойчив к обычным воздействиям окружающей среды
Высокая ударопрочность и сопротивляемость нагрузкам
Соответствует экологическим требованиям производства и утилизации отходов
Жароустойчив
Долговечен

Пример установки A:

Системный вентилятор Sita с защитной решёткой, встроенный в невентилируемую кровлю (конструкция "тёплой" кровли).

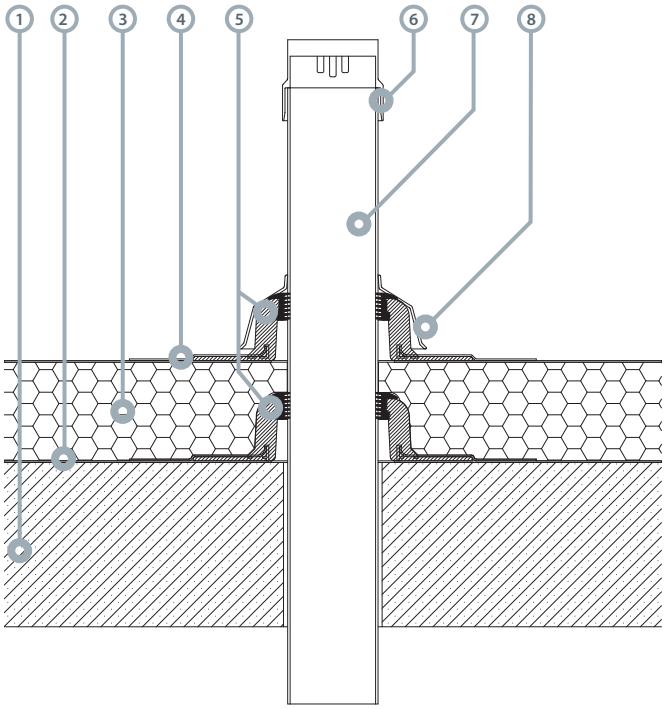

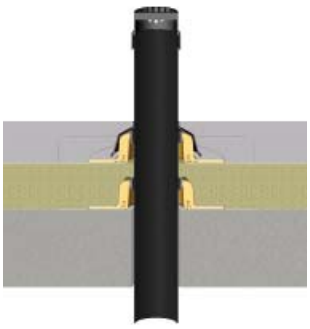

1. Несущая конструкция
2. Пароизоляция
3. Теплоизоляция
4. Гидроизоляция
5. Пароизоляционная плата с соединительным фартуком и уплотнительным кольцом
6. Защитная решётка
7. Труба PE
8. Защитная крышка

Пример установки B:

Кровельный проходник Sita, встроенный в невентилируемую кровлю (конструкция "тёплой" кровли).

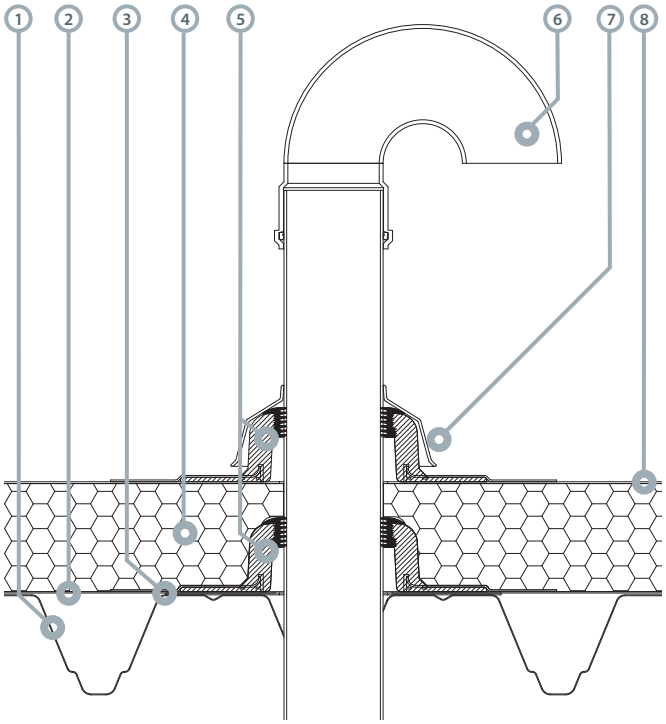

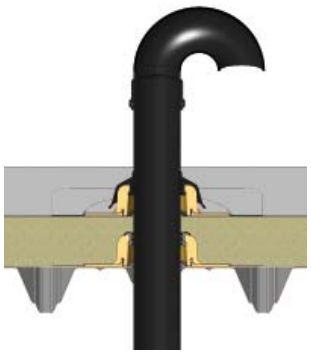

1. Несущая конструкция
2. Пароизоляция
3. Усилительная пластина
4. Теплоизоляция
5. Пароизоляционная плата с соединительным фартуком и уплотнительным кольцом
6. Труба PE с отводом 180°
7. Защитная крышка
8. Гидроизоляция

Пример установки C:

Системный вентилятор Sita для "холодных" кровель, встроенный в вентилируемую кровлю (конструкция "холодной" кровли).

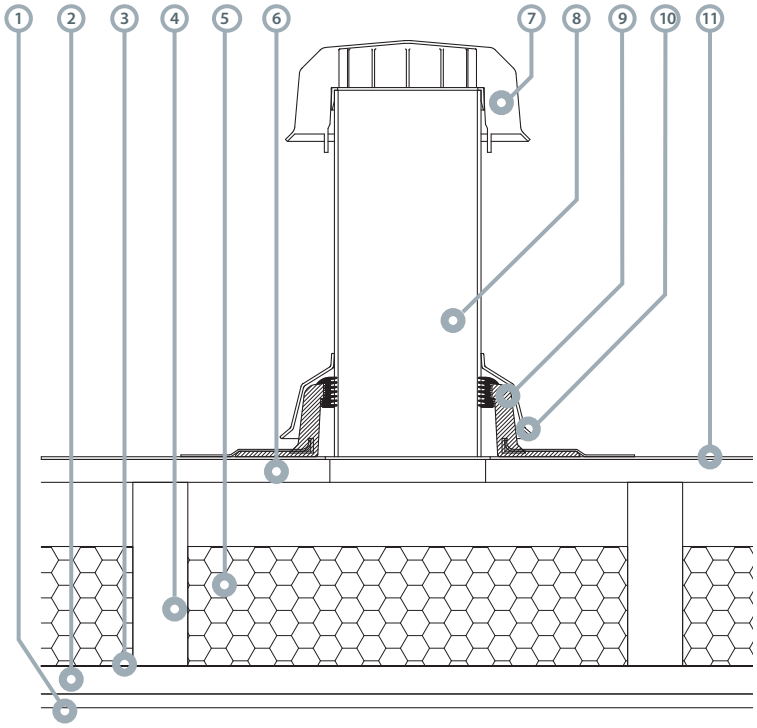

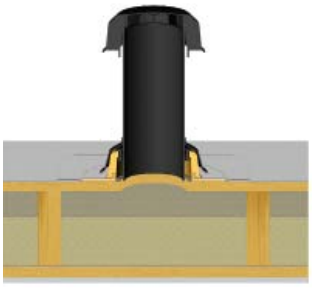

1. Гипсокартонная плита
2. Обрешётка
3. Пароизоляция
4. Стропила
5. Теплоизоляция
6. Деревянная обшивка
7. Колпак
8. Труба PE
9. Пароизоляционная плата с соединительным фартуком и уплотнительным кольцом
10. Защитная крышка
11. Гидроизоляция

Пример установки D:

Системный вентилятор SitaFiresafe® по DIN 18234, встроенный в качестве вытяжной трубы непрерывного вентилирования в невентилируемую кровлю (конструкция "тёплой" кровли).

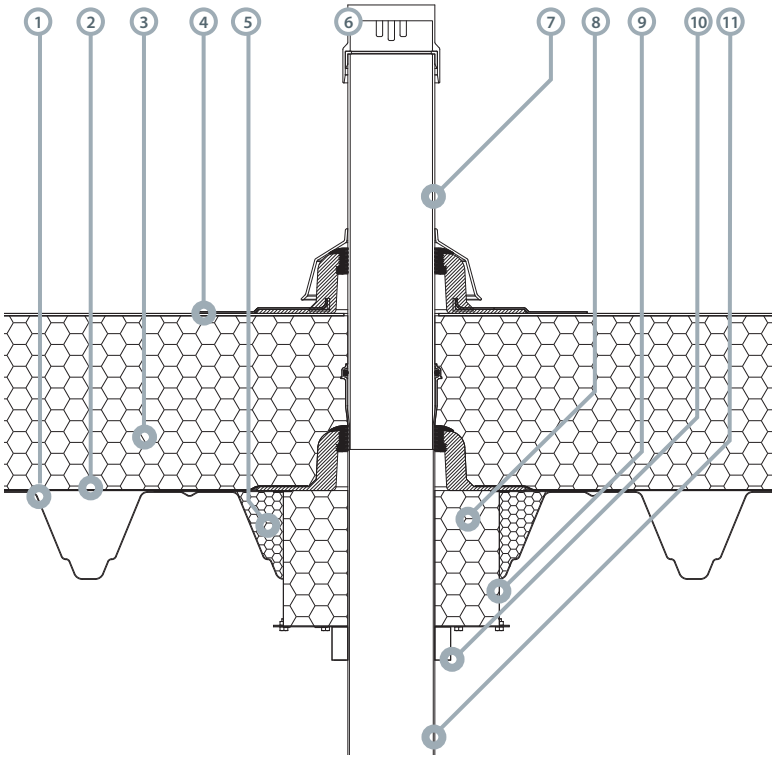

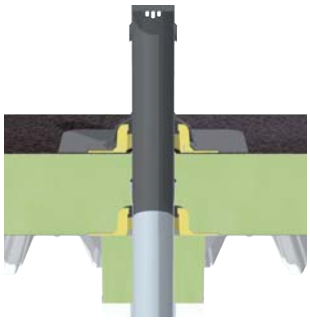

1. Профильный лист
2. Пароизоляция
3. Негорючая теплоизоляция
4. Гидроизоляция
5. Негорючий наполнитель
6. Защитная решётка системного вентилятора Sita
7. Системный вентилятор Sita
8. A1 Минеральная вата по DIN EN 13501-1
9. Пожарозащитный корпус из оцинкованной стали
10. Противопожарный манжет
11. Удлинительная труба

Пример установки E:

Системный вентилятор Sita с колпаком и ремонтным адаптером Sita в невентилируемой кровле (конструкция "тёплой" кровли).

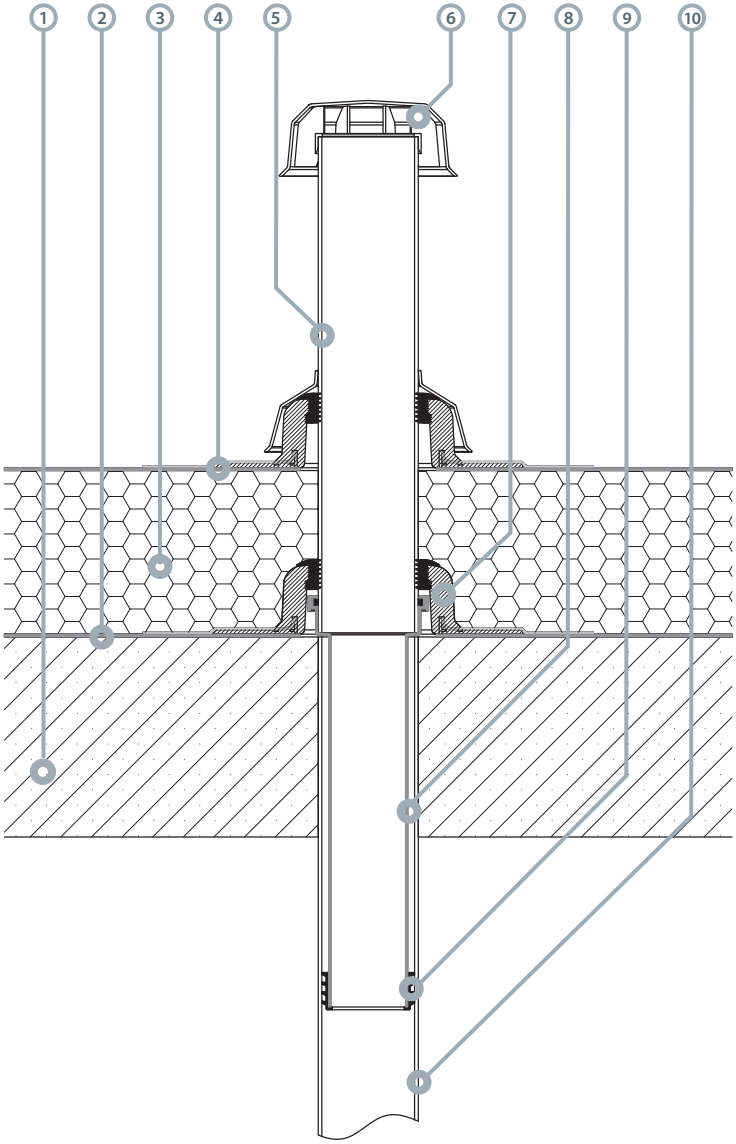

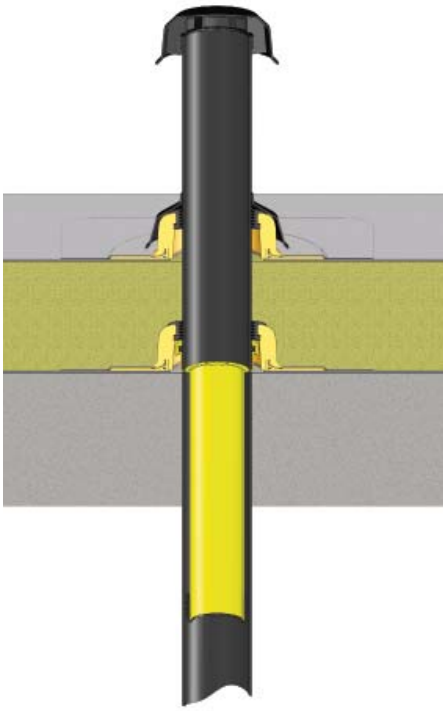

1. Несущая конструкция
2. Пароизоляция
3. Теплоизоляция
4. Гидроизоляция
5. Системный вентилятор Sita с соединительным фартуком
6. Колпак
7. Пароизоляционная плата с соединительным фартуком
8. Ремонтный адаптер Sita
9. Многокромочное уплотнительное кольцо
10. Присоединительная труба DN 100

Покомпонентное изображение: Системный вентилятор Sita – обзор модульного устройства системы

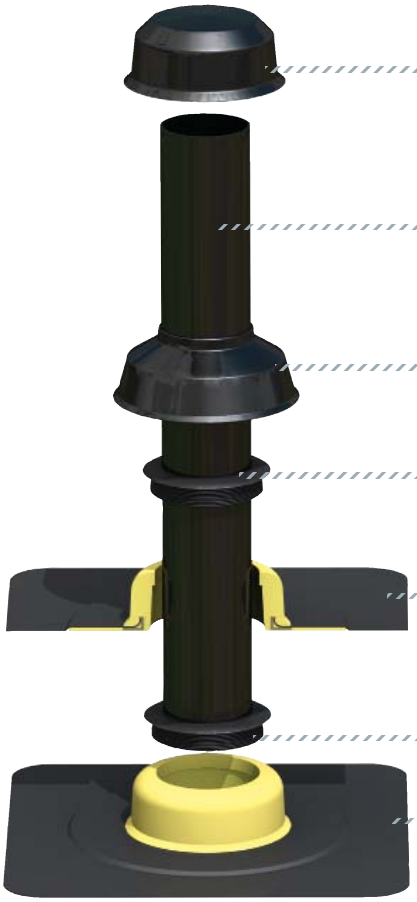

Колпак

Труба PE

Защитная крышка

Уплотнительное кольцо

Гидроизоляционная плата с вваренным соединительным фартуком

Уплотнительное кольцо

Пароизоляционная плата с вваренным соединительным фартуком

Ремонтный адаптер

Системный вентилятор Sita

Системный вентилятор Sita

Системный вентилятор Sita

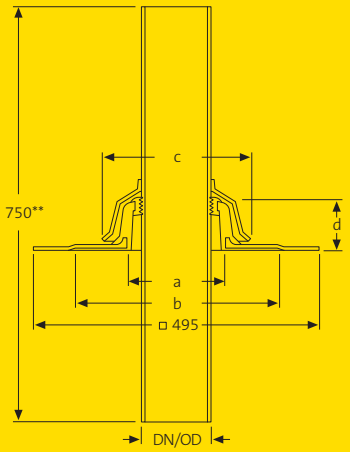

Технический чертёж

Размеры, установочные отверстия и артикулы

Размеры		a	b	c	d	Установочное	Артикул
DN	DN/OD*	(мм)	(мм)	(мм)	(мм)	отверстие (мм)	
100	110	ø 149	ø 340	ø 227	76	ø 120	17 44 xx
150	160	ø 202	ø 376	ø 278	80	ø 170	17 48 xx

*DN/OD = наружный диаметр (мм)

xx = последняя цифра для желаемого соединительного фартука, см. рубрику "Соединительные фартуки"

Материал: полиуретан

** Возможен заказ исполнений другой длины

Описание изделия

Системный вентилятор Sita, из полиуретана, доступные размеры: DN 100 и DN 150. С вваренным соединительным фартуком на выбор (495 x 495 мм), подходящим под гидроизоляцию кровли. В комплекте с семикромочным уплотнительным кольцом, смазочным материалом, присоединительной трубой PE длиной 750 мм и защитной крышкой из полиамида, доставка и квалифицированный монтаж.

Системный вентилятор Sita

Кровельный проходник Sita

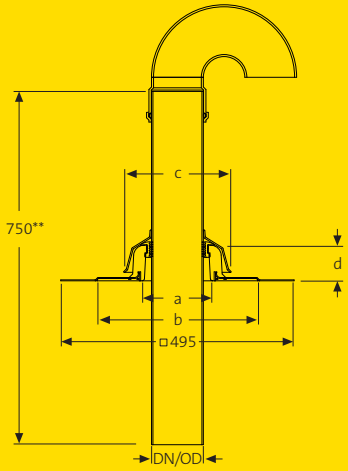

Технический чертёж

Размеры, установочные отверстия и артикулы

Размеры		a	b	c	d	Установочное	Артикул
DN	DN/OD*	(мм)	(мм)	(мм)	(мм)	отверстие (мм)	
100	110	ø 149	ø 340	ø 227	76	ø 120	17 64 xx
150	160	ø 202	ø 376	ø 278	80	ø 170	17 68 xx

*DN/OD = наружный диаметр (мм)

xx = последняя цифра для желаемого соединительного фартука, см. рубрику "Соединительные фартуки"

Материал: полиуретан

** Возможен заказ исполнений другой длины

Описание изделия

Кровельный проходник Sita, из полиуретана, доступные размеры: DN 100 и DN 150. С вваренным соединительным фартуком на выбор (495 x 495 мм), подходящим под гидроизоляцию кровли. В комплекте с семикромочным уплотнительным кольцом, смазочным материалом, трубой длиной 750 мм со съёмным отводом 180° и защитной крышкой из полиамида, доставка и квалифицированный монтаж.

Системный вентилятор Sita

SitaFiresafe® с пароизоляционной платой системного вентилятора Sita

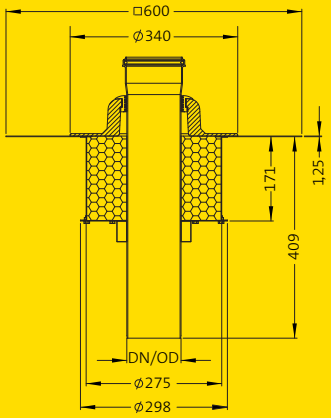

Технический чертёж

Размеры и артикулы

Размеры		Артикул
DN	DN/OD*	
100	110	F17 54 90
150	160	F17 58 90

*DN/OD = наружный диаметр (мм)

Описание изделия

SitaFiresafe® с системным вентилятором Sita, для мероприятий по пожарозащите. Для предотвращения распространения огня снизу через малые отверстия в кровле согласно DIN 18234, Части 3 и 4. С пароизоляционной платой системного вентилятора Sita для непрерывного вентилирования и вентиляции помещений, усилительной пластиной согласно DIN 18807, пожарозащитным корпусом из оцинкованной стали и присоединительной трубой DN 100 или DN 150 с противопожарным манжетом. Поставка в предварительно собранном состоянии, квалифицированный монтаж.

Системный вентилятор Sita

Вентилятор Sita для "холодных" кровель

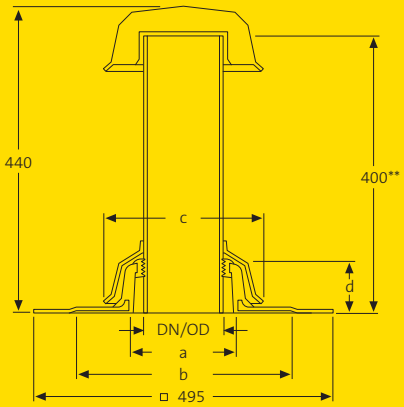

Технический чертёж

Размеры, установочные отверстия и артикулы

Размеры		a	b	c	d	Установочное	Артикул
DN	DN/OD*	(мм)	(мм)	(мм)	(мм)	отверстие (мм)	
100	110	ø 149	ø 340	ø 227	76	ø 120	17 74 xx
150	160	ø 202	ø 376	ø 278	80	ø 170	17 78 xx

*DN/OD = наружный диаметр (мм)

xx = последняя цифра для желаемого соединительного фартука, см. рубрику "Соединительные фартуки"

Материал: полиуретан

** Возможен заказ исполнений другой длины

Описание изделия

Системный вентилятор Sita для "холодных" кровель, из полиуретана, доступные размеры: DN 100 и DN 150, с вваренным соединительным фартуком на выбор (495 x 495 мм), подходящим к гидроизоляции кровли. В комплекте с семикромочным уплотнительным кольцом, смазочным материалом, присоединительной трубой PE длиной 400 мм, защитной крышкой и колпаком из полиамида, доставка и квалифицированный монтаж.

Системный вентилятор Sita

Пароизоляционная плата системного вентилятора Sita

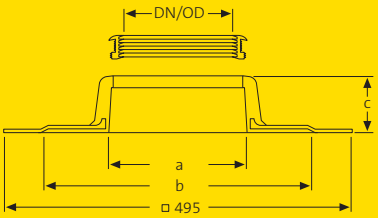

Технический чертёж

Размеры, установочные отверстия и артикулы

Размеры		a	b	c	Установочное	Артикул
DN	DN/OD*	(мм)	(мм)	(мм)	отверстие (мм)	
100	110	149	340	76	120	17 54 xx
150	160	202	376	80	170	17 58 xx

*DN/OD = наружный диаметр (мм)

xx = последняя цифра для желаемого соединительного фартука, см. рубрику "Соединительные фартуки"

Материал: полиуретан

Описание изделия

Пароизоляционная плата системного вентилятора Sita, из полиуретана, доступные размеры: DN 100 и DN 150, с вваренным соединительным фартуком на выбор (495 x 495 мм), подходящим под гидроизоляцию кровли. В комплекте с семикромочным уплотнительным кольцом и смазочным материалом, доставка и квалифицированный монтаж.

Системный вентилятор Sita

Колпак для системного вентилятора Sita

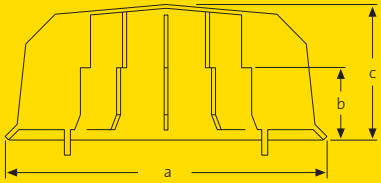

Технический чертёж

Размеры и артикулы

Размеры DN	a (мм)	b (мм)	c (мм)	Артикул
100	195	47	83	17 90 62
150	267	59	110	17 90 66

Характеристика потери давления

Системный вентилятор Sita DN 100

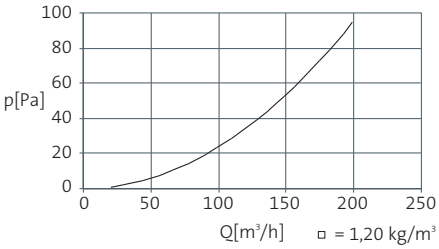

Системный вентилятор Sita DN 150

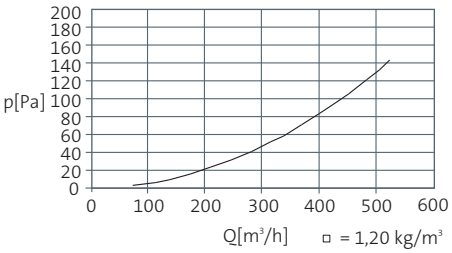

Материал: полиамид

Описание изделия

Колпак системного вентилятора Sita, из полиамида,для системных вентиляторов Sita размеров DN 100 и DN 150. Для предотвращения проникания дождя и снега. В комплекте с крепёжным кольцом из EPDM, доставка и квалифицированный монтаж.

Системный вентилятор Sita

Защитная решётка для вентиляторов Sita

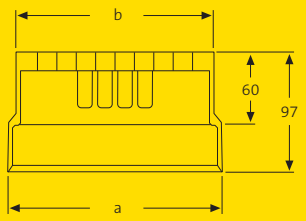

Технический чертёж

Размеры и артикулы

Размеры DN	a (мм)	b (мм)	Артикул
100	122	110	17 90 64

Характеристика потери давления

Системный вентилятор Sita DN 100

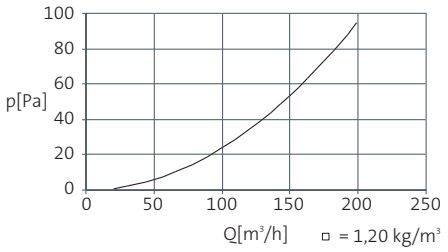

Материал: полиамид

Описание изделия

Защитная решётка системного вентилятора Sita, из полиамида, для системных вентиляторов Sita размера DN 100, для предотвращения попадания внутрь инородных тел. В комплекте с крепёжным кольцом из EPDM, доставка и квалифицированный монтаж.

Системный вентилятор Sita

Переходники для вентиляторов Sita

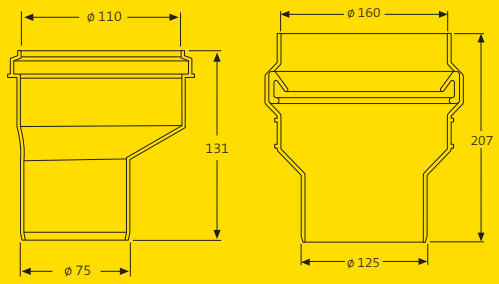

Технический чертёж

Описание изделия

Переходник для системного вентилятора Sita, для перехода с размера DN 100 на DN 70 или с DN 150 на DN 125, с уплотнительным кольцом, доставка и квалифицированный монтаж.

Размеры и артикулы

Переход	Артикул
DN 100 | DN 70	E10 90 71
DN 150 | DN 125	E10 90 72

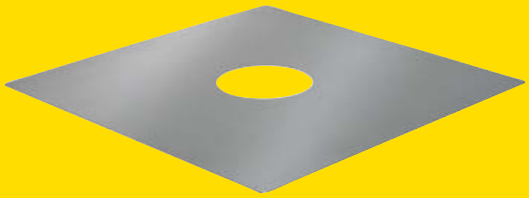

Усилительная пластина Sita

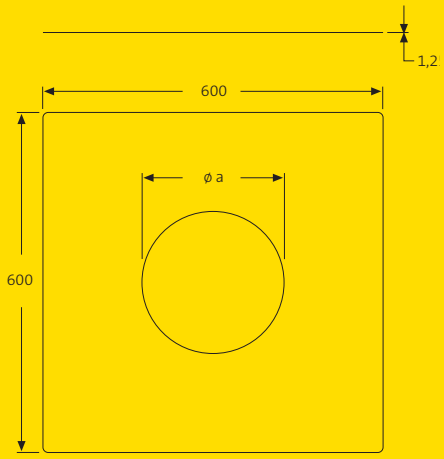

Технический чертёж

Описание изделия

Усилительная пластина Sita, из оцинкованной листовой стали согласно DIN 18807. Толщина 1,25 мм, для усиления малых отверстий в кровлях из стального трапециевидного профиля, доставка и квалифицированный монтаж.

Размеры и артикулы

Размеры DN	a (мм)	Артикул
100	152	12 90 10
150	250	10 90 00

Системный вентилятор Sita

Ремонтный адаптер Sita

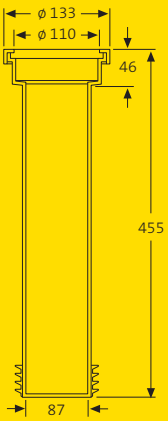

Технический чертёж

Размер, защита от обратного подпора и артикул

Для труб DN DN	Защита от обратного подпора (мм)	Артикул
100	98–107	17 90 58

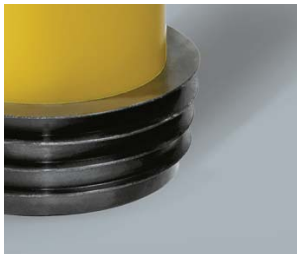

Абсолютная герметичность
4-кромочное уплотнительное кольцо обеспечивает полную герметизацию в старой вентиляционной трубе, что гарантирует надёжное соединение между старыми трубами и новыми ремонтными вентиляторами.

Плотное соединение
Форма раструба с уплотнительным кольцом гарантирует точное и герметичное присоединение нового вентилятора.

Сверхдлинная присоединительная труба
Новый ремонтный адаптер Sita, вставляемый в старый трубопровод, благодаря своей длинной трубе подходит к самым разным конструкциям кровли.

Возможность укорачивания
Новый ремонтный адаптер Sita благодаря возможности укорачивания очень просто подогнать под нужную длину.

Описание изделия

Ремонтный адаптер Sita, из полиамида, для герметичного соединения системного вентилятора Sita DN 100 с ремонтируемой безраструбной вентиляционной трубой DN 100. С четырёхкромочным уплотнительным кольцом для герметизации места соединения с ремонтируемой вентиляционной трубой и раструбом с уплотнительным кольцом для герметизации соединения с системным вентилятором, доставка и квалифицированный монтаж.

Соединительные фартуки с последними цифрами артикула

для серий SitaStandard, SitaTrendy, SitaDSS Profi, SitaEasy, SitaEasy Plus, SitaSani®, SitaSani® Spezial, SitaCompact, SitaMini и системных вентиляторов Sita.

Фартуки **серийного производства**

Изделие/торговое название	Последняя цифра арт. номера	Вид
Битум	**00**	эластомерный битум
ПВХ мягкий	**10**	ПВХ – светло-серый

Фартуки **специального производства**

Изделие/торговое название	Последняя цифра арт. номера	Вид	Изготовитель
Alkortec®	**05**	EVA – темно-серый	Renolit AG
Alkortop®	**41**	FPO – светло-серый	
Austroplan	**38**	FPO – светло-серый	Agru Kunststofftechnik GmbH
Atlantic FPO	**63**	FPO – темно-серый	Bailey Roofing Systems
Atlantic FPO	**64**	FPO – светло-серый	
Evalastic	**22**	EPDM – темно-серый	Alwitra GmbH
Evalon	**25**	EVA – белый	
Evalon	**37**	EVA – светло-серый	
Extrupol	**32**	FPO – светло-серый	Schedetal Folien GmbH
Firestone UltraPly	**42**	FPO – серый	Firestone Building Products
Firestone SA Flashing	**03**	EPDM – черный	
Flagon EP/S	**31**	FPO – серый песок	SOPREMA-KLEWA GmbH
Inofin	**21**	FPO – серый	Wolfin Bautechnik
Mapeplan	**06**	ПВХ – светло-серый	Mapei GmbH (DE)
Mapeplan-T	**04**	FPO – светло-серый	
NOVOPROOF®	**60**	EPDM – черный	DURAPROOF technologies GmbH
O.C. Plan	**30**	ECB – черный	Polyfin AG
Polyfin 4230	**16**	FPO – светло-серый	
Resistit	**61**	EPDM – черный	Phoenix AG
Resitrix	**01**	EPDM – черный	
Rhepanol-h	**34**	PIB – серый	FDT Flachdachtechnologie GmbH & Co. KG
Sarnafil® G	**11**	ПВХ – светло-серый	Sika GmbH
Sarnafil®-TG 66	**24**	FPO – бежевый	
Sikaplan® 15G	**09**	ПВХ – светло-серый	
Sucoflex-C	**26**	FPO – бежевый	Huber & Suhner
Sucoflex	**15**	ПВХ – светло-серый	
Tectofin	**18**	ASA-PVC-P – серый	Wolfin Bautechnik
Thermofin	**02**	FPO – серебристо-серый	Paul Bauder GmbH & Co. KG
Thermoplan T	**29**	FPO – перламутровый белый	
Trocal S	**12**	ПВХ – светло-серый	Sika GmbH
VAEPLAN	**35**	EVA – серый	Hirler GmbH
VEDAFIN® F	**43**	FPO – белый кремовый	VEDAG GmbH
Wolfin IB	**20**	PVC-PBV – черный	Wolfin Bautechnik

Für gutes Wetter im Bau.

Состояние: 01.2012

Sita Bauelemente GmbH
Ferdinand-Braun-Straße 1
D-33378 Rheda-Wiedenbrück
Тел.: +49-2522-8340-175
Факс: +49-2522-8340-100
info@sita-bauelemente.su
www.sita-bauelemente.su

ОПИСАНИЕ ОСТАЛЬНОЙ ПРОДУКЦИИ SITA ВЫ НАЙДЕТЕ В СЛЕДУЮЩИХ ПРОСПЕКТАХ:

Классический водоотвод

Водоотвод через парапетную стену

Аварийный водоотвод

Вакуумный водоотвод

Санация

Пожарозащита

Балконы и террасы

Дренаж

Член отраслевого союза