Für gutes Wetter im Bau.

Sita**Spy**

- Optisch ansprechend durch versenkte Schraubverbindungen
- Material: Edelstahl
- Los-/Festflanschkonstruktion
- Mit einer Rohrlänge von 500 mm
- 3 Grad Stutzenneigung

Einsatzgebiete - Zur Ableitung des Regenwassers von flachen und flachgeneigten, genutzen und ungenutzen Dachflächen

Material - Edelstahl, Werkstoffnummer 1.4301

Farbe - Silber

Oberfläche - Glatt

Eigenschaften - Widerstandsfähig gegenüber üblichen Einflüssen aus Umweltbelastungen
Stoß- und schlagfest
Hitzebeständig, Brandschutzklasse A1
Langlebig
Nicht brennbar

Einbaubeispiel A:

SitaSpy Attikagully in einer Dachfläche mit Plattenbelag.

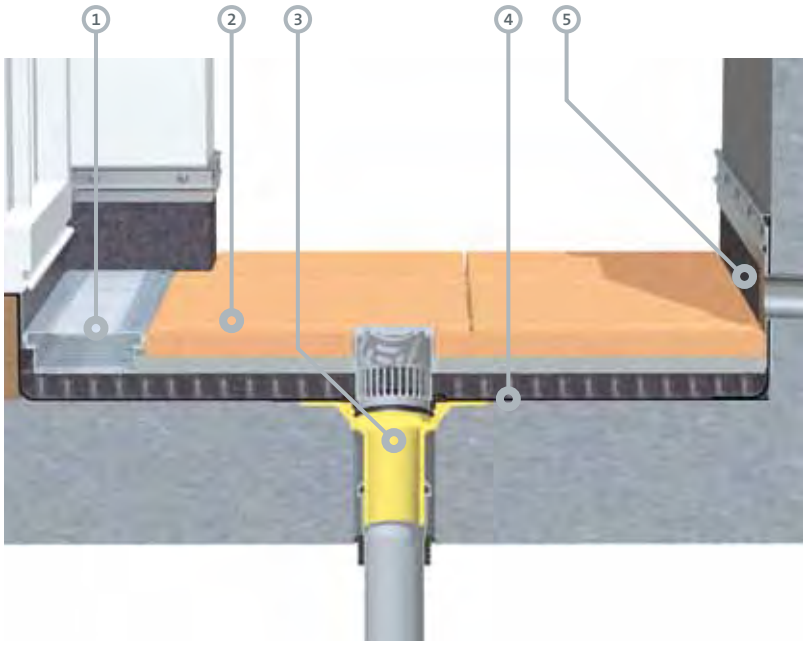

1. SitaDrain® Kastenrinne
2. Plattenbelag auf Splittbett und Drainagematte
3. SitaCompact Balkongully mit Balkonaufsatz
4. Abdichtung gem. Flachdachrichtlinien
5. SitaSpy Attikagully

SitaSpy

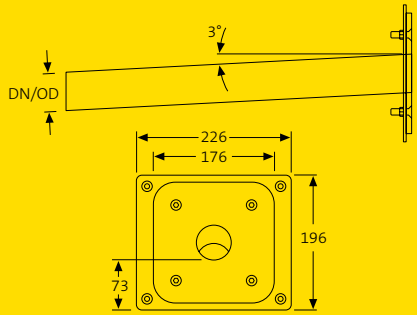

Technische Zeichnung

Nennweite, Ausführung und Artikelnummer

Nennweite		Ausführung	Artikelnummer
DN	DN/OD*		
50	53	Rohrlänge = 500 mm	18 40 99
		Weitere Rohrlängen auf Anfrage möglich.	

*DN/OD = Außendurchmesser (mm)

Material: Edelstahl

Ausschreibungstext

SitaSpy Attikagully, aus Edelstahl, Werkstoffnummer 1.4301, in der Nennweite DN 50, mit Los-/Festflanschkonstruktion. Zum Einklemmen von Bitumen-, Kunststoff- und Kautschukbahnen, mit Dichtmanschette und versenkten Schraubverbindungen, mit Senkbohrungen für die Befestigung an der Attika. Mit einer Rohrlänge von 500 mm, mit 3 Grad Stutzenneigung, liefern und fachgerecht einbauen.