sita

Für gutes Wetter im Bau.

СОВРЕМЕННОЙ АРХИТЕКТУРЕ НУЖНА ЭФФЕКТИВНАЯ ТЕХНИКА

# Балконы и террасы

Решения для стесненных условий монтажа

www.sita-bauelemente.su

# **Более 30 лет профессиональной компетентности:**
Добро пожаловать в Sita!

Имя Sita вот уже много лет означает компетентность в области систем основного и аварийного водоотвода плоских кровель. В каждом продукте – опыт производства многих миллионов водосточных воронок. Мы последовательно придерживаемся одной главной цели: качество во всех областях. В производстве систем водоотвода и вентиляции Sita – непревзойденный лидер в Германии. Мы знаем, насколько важно хорошее качество продукта для превосходного конечного результата. Поэтому мы прилагаем все усилия, чтобы с помощью нашей продукции и систем обеспечить идеальную базу для Вашей работы. С Sita Вы можете быть совершенно уверены, что строите с качеством.

## **Мы даем ответы!**

Sita – синоним решения проблем. Во взаимодействии со специалистами торговых сетей, архитекторами, проектировщиками и потребителями мы всегда найдем идеальное решение для возникшей ситуации – как на уровне услуг, так и на уровне продукции.
В ходе этого процесса мы охотно делимся своими опытом и знаниями одного из ведущих специалистов, и в то же время получаем ценные сведения из области практики применения нашей продукции. Пожелания архитекторов, проектировщиков, потребителей и дилеров находят свое воплощение в виде продуктов и систем, которые решают проблемы.

## ВЕСКИХ ПРИЧИН ВЫБРАТЬ SITA

1. **Специалист:** Мы – это системы водоотвода для плоских кровель
2. **Эксперт:** Компетентность и инновации с 1976 г.
3. **Партнер:** От коллег для коллег
4. **Качество:** Проверено и сертифицировано
5. **Сервис:** Быстро, надежно, своевременно

# Содержание


## стр. 2

Общая информация

Обзор стр. 4
Водоотвод балконов и террас стр. 7
Услуги по расчету систем и консультации стр. 8
Матрица продукции стр. 9

## стр. 10

Sita**Compact**
Обзор стр. 10
Примеры установки стр. 11
Продукция стр. 13

SitaCompact

## стр. 22

Sita**Mini**
Обзор стр. 22
Примеры установки стр. 23
Продукция стр. 24

SitaMini

## стр. 35

Соединительные фартуки

# Системный водоотвод и вентиляция:
оптимальное решение для каждого варианта кровли.

**Классический водоотвод**

A Кровельная воронка SitaStandard
с надставным элементом SitaStandard

**Вакуумный водоотвод**

B1 Кровельная воронка SitaDSS Profi (на изображении
с противопожарным узлом SitaFiresafe®)
с надставным элементом SitaDSS и подпорным
элементом Sita для аварийного водоотвода,
трубы и фитинги из PE

B2 Кровельная воронка SitaDSS Profi
с надставным элементом SitaDSS Profi
и переходником SitaDSS на трубы и фитинги из SML

B3 Кровельная воронка SitaDSS Multi с надставным
элементом SitaDSS Multi, трубы и фитинги из SML

**Аварийный водоотвод**

C1 Парапетная воронка SitaTurbo

C2 Система труб SitaAttika

C3 Парапетная воронка SitaRondo

C4 Парапетная воронка SitaSpy

**Водоотвод балконов,
террас и дренаж**

D1 Балконная воронка SitaCompact
с надставным элементом SitaCompact
и балконной насадкой

D2 Дренажный жёлоб SitaDrain®
(с щелевой решёткой)

D3 Дренажная решётка SitaDrain® Terra

D4 Шахта озеленения Sita

**Санация**

E Ремонтная воронка SitaSani® Spezial

**Вентиляция**

F1 Системный вентилятор Sita

F2 Кровельный проходник Sita

**Пожарозащита**

G Противопожарный узел SitaFiresafe®
с SitaDSS Profi

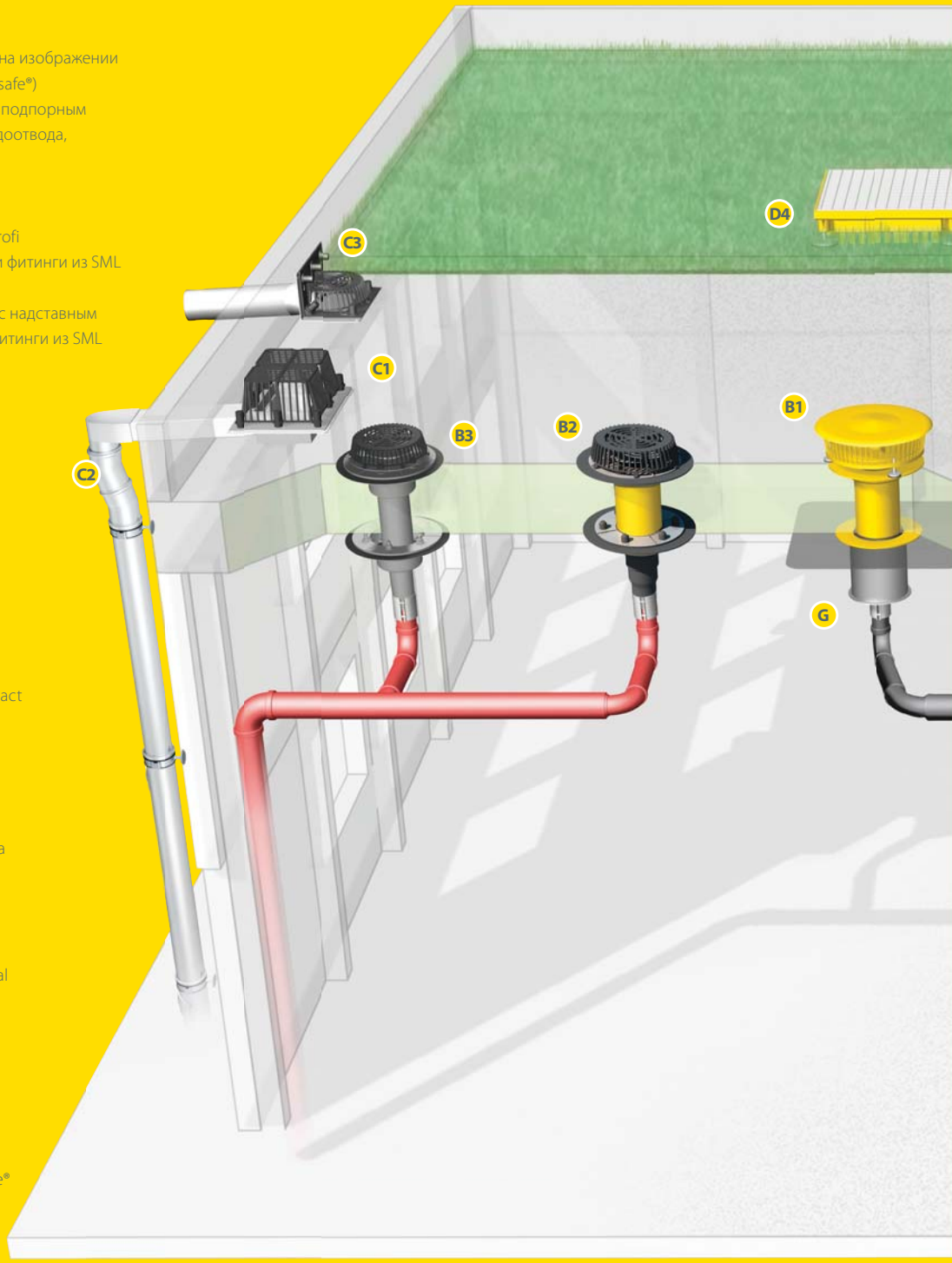

Классический или вакуумный водоотвод, аварийный водоотвод через парапетную стену или подпорные элементы, эффективная вентиляция плоских кровель или надёжный дренаж? Для каждой задачи Sita предлагает Вам надёжное и соответствующее нормам решение, будь то отдельное изделие или система.

# Отпуск дома

## Отдых и расслабление в любую погоду

В последнее время сверхобильные дожди случаются всё чаще. Они могут стать серьёзной проблемой, если вода начнёт проникать в дом. Окна от пола – красивое решение, значительно улучшающее естественное освещение жилых комнат, но при этом они опасны тем, что если система водоотвода на террасе или лоджии имеет недостаточные характеристики или неправильно смонтирована, дождевая вода может проникать внутрь помещения. Чтобы этого не происходило, имеющаяся система водоотвода должна быть достаточно эффективной, особенно в тех случаях, когда балкон имеет сплошную парапетную стену.

Sita предлагает оптимальное решение для этого случая: с высокоэффективными воронками, которые подходят и для плоских кровель малых размеров, и, конечно же, с системой аварийного водоотвода.

5

## ВЕСКИХ ПРИЧИН ВЫБРАТЬ СИСТЕМУ ВОДООТВОДА БАЛКОНОВ И ТЕРРАС ОТ SITA

1. **Безопасность:** Компактность, прочность, жёлтый цвет
2. **Эффективность:** Высокая пропускная способность при компактных размерах
3. **Универсальность:** Возможность применения практически в любой ситуации
4. **Ассортимент:** Широкий выбор принадлежностей для различных конструкций террас
5. **Материалы**: Теплоизолированное исполнение

# Водоотвод балконов и террас
## Воронки SitaCompact и SitaMini

Для безупречного водоотвода на небольших плоских кровлях, террасах, балконах и гаражах из-за ограниченных условий необходимы небольшие и в то же время высокоэффективные варианты воронок. Специально для этой области применения были разработаны серии компактных полиуретановых воронок SitaCompact и SitaMini. SitaCompact, небольшая кровельная воронка с высокой пропускной способностью, подходит практически для любой ситуации установки. Там, где мало места для монтажа обычных кровельных воронок, SitaCompact – самый оптимальный выбор. Когда другие кровельные воронки уже сдаются, SitaCompact только начинает по-настоящему работать.

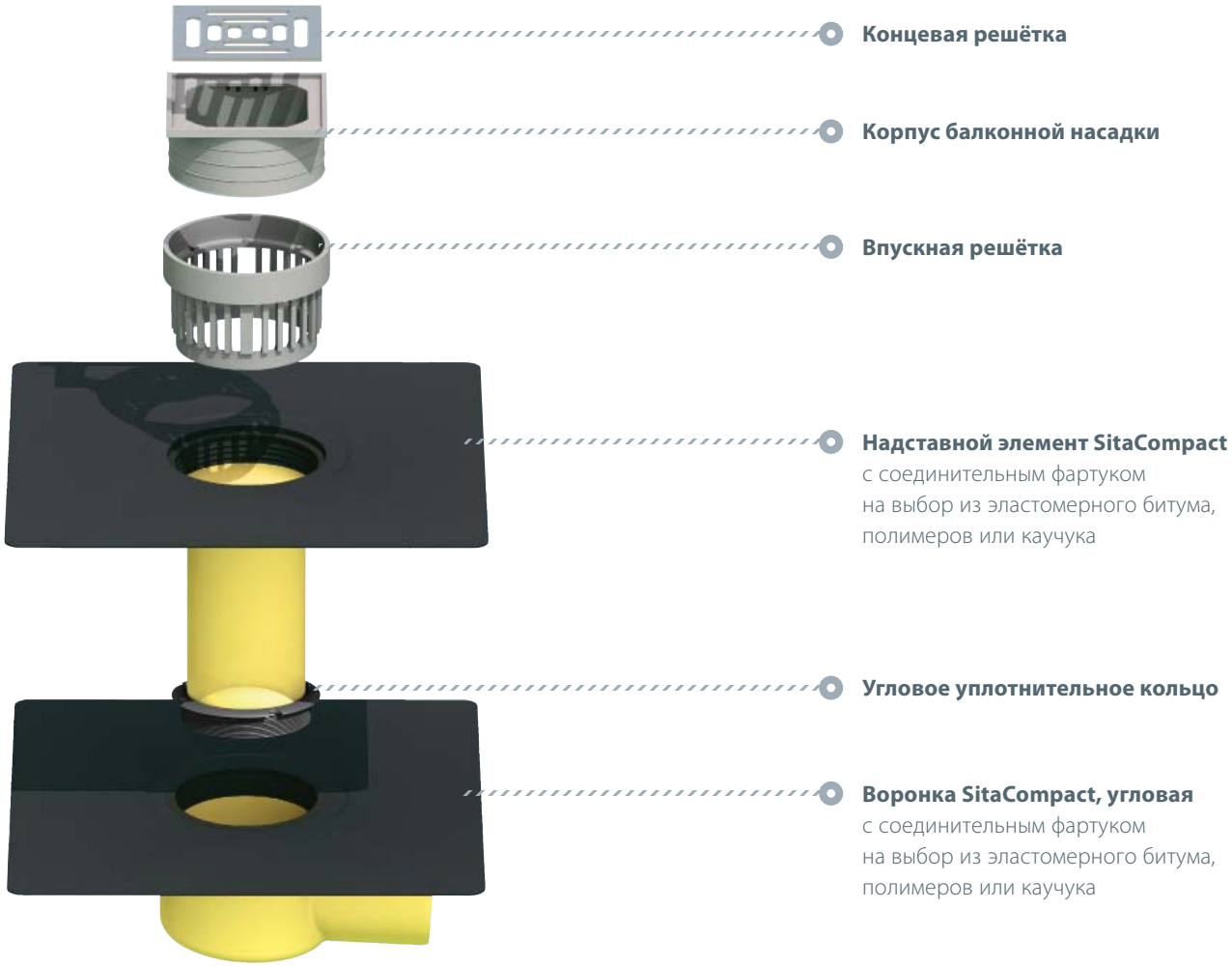

# Вы хотите действовать наверняка?

Тогда предоставьте работу по расчётам сотрудникам Sita. Это поможет Вам сэкономить ценное время.

## Услуги по расчёту систем

Начиная с 2002 г. в Германии больше нет места погрешностям при расчётах систем водоотвода плоских кровель. Согласно действующему стандарту DIN 1986-100, два требования являются обязательными: 1. Вся ливневая система должна быть рассчитана с учётом места установки. 2. Отдельная система аварийного водоотвода является обязательной. Воспользуйтесь нашим ноу-хау и ПК-совместимым программным обеспечением при расчёте Ваших систем водоотвода плоских кровель! Ведь надёжность превыше всего! **www.sita-bauelemente.su**
Здесь Вы можете скачать наш формуляр для расчёта:
**www.sita-bauelemente.su/service/planung-berechnung.html**

**Водоотводная система Sita для балконов и террас дополняется серией Sita для дренажа.**

## Информация и консультация

В любое время Вы можете обратиться за грамотной и квалифицированной консультацией специалистов компании Sita, как на месте, так и по телефону. Возникли вопросы по продукции, особенностям монтажа, нормам или другим темам в области водоотвода и вентиляции плоских кровель? Тогда позвоните нам.

**Телефон:**
**Напрямую в компанию Sita:**
+49 2522 8340 175

**Факс:**
+49 2522 8340 240

**Эл. почта:**
info@sita-bauelemente.su

**Интернет:**
www.sita-bauelemente.su

# Водоотвод балконов и террас

## Решения для стесненных условий монтажа

### **Матрица продукции:** подходящий продукт для любой ситуации установки

| | Вваренный соединительный фартук | Съёмная фланцевая конструкция | С надставным элементом, соответствующим требованиям DIN EN 1253 | Для максимальной толщины теплоизоляции | Установка в особо узкие конструкции перекрытий |
|---|---|---|---|---|---|
| Sita**Compact** | ✓ | | ✓ | ✓ | |
| Sita**Compact с фланцем** | | ✓ | ✓ | ✓ | |
| Sita**Mini** | ✓ | | | | ✓ |
| Sita**Mini с фланцем** | | ✓ | | | ✓ |

## Нормативная база и инструкции

При проектировании и монтаже систем водоотвода для плоских кровель необходимо учесть следующие нормативные документы и инструкции:

**DIN EN 12056**
Системы внутреннего водоотвода зданий

**DIN EN 752**
Системы наружного водоотвода зданий

**DIN 1986**
Системы водоотвода зданий и территорий

**DIN 18531**
Кровельная гидроизоляция

**DIN 18195**
Гидроизоляция зданий

**DIN 18234**
Конструктивная пожарозащита кровель

**Инструкции LAR**
Пожаротехнические требования к системам коммуникаций и обеспечения

**Руководство ZVSHK по сантехнике**
Устройство трубопроводов

**Свод правил DDH**
Отраслевые правила для кровель с гидроизоляцией

**Инструкции FLL**
Инструкции по проектированию, устройству и обслуживанию кровельного озеленения;
Инструкции по озеленению кровель

**Рекомендации FLL**
Рекомендации по проектированию и устройству участков движения на строительных сооружениях

Für gutes Wetter im Bau.

# Sita**Compact** | Sita**Compact с фланцем**

- **Малое сечение – высокая пропускная способность**
- **Для толщины теплоизоляционных пакетов от 50 мм**
- **С соединительным фартуком на выбор**
- **Совместимость с воронкой SitaCompact с фланцем**
- **Широкий выбор принадлежностей**

**Применение** - Для отвода дождевой воды с балконов, террас, лоджий и гаражей

**Материал** - Полиуретан

**Цвет** - Жёлтый

**Поверхность** - Гладкая

**Свойства** - Теплоизолированные
Превосходная устойчивость к УФ и ИК излучению
Устойчивы к обычным воздействиям окружающей среды
Высокая ударопрочность и сопротивляемость нагрузкам
Соответствуют экологическим требованиям производства и утилизации отходов
Жароустойчивые, класс пожаробезопасности B2
Долговечны
Низкий уровень шума
Высокая пропускная способность
Изготовлены согласно DIN EN 1253
Надёжность с этажа на этаж

## Пример установки A:

Балконная воронка SitaCompact и балконная насадка SitaCompact с впускной решёткой, в кровле с плиточным покрытием, расположенным на разделительном слое.

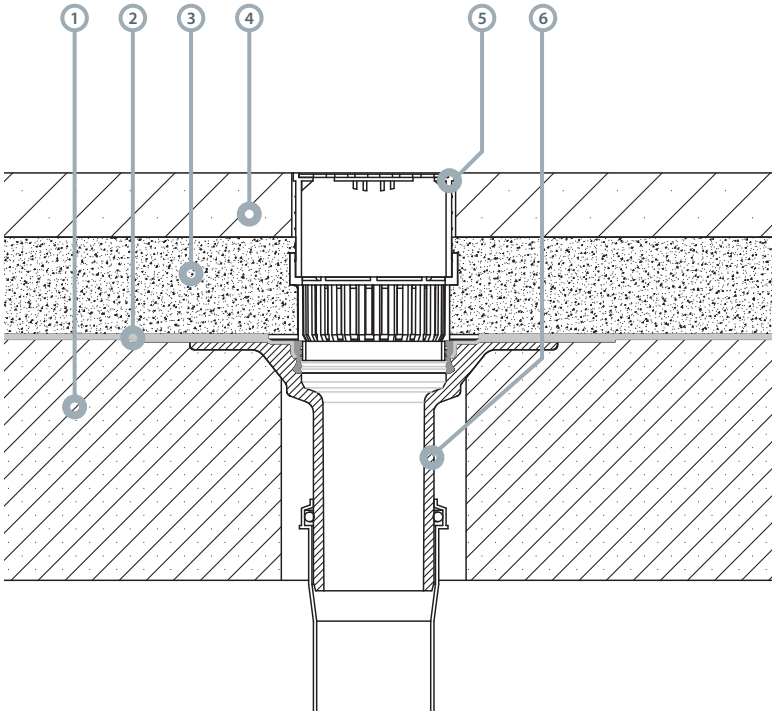


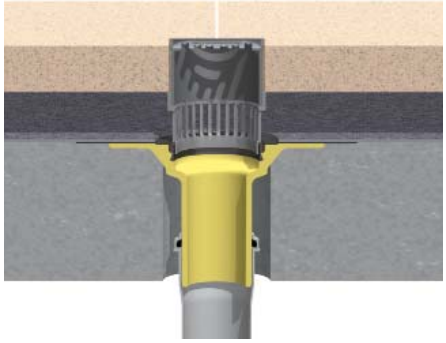

1. Несущая конструкция
2. Гидроизоляция
3. Разделительный слой
4. Плиточное покрытие
5. Балконная насадка с впускной решёткой
6. Балконная воронка SitaCompact

## Пример установки B:

Балконная воронка SitaCompact с надставным элементом SitaCompact в невентилируемой кровле (конструкция "тёплой" кровли).

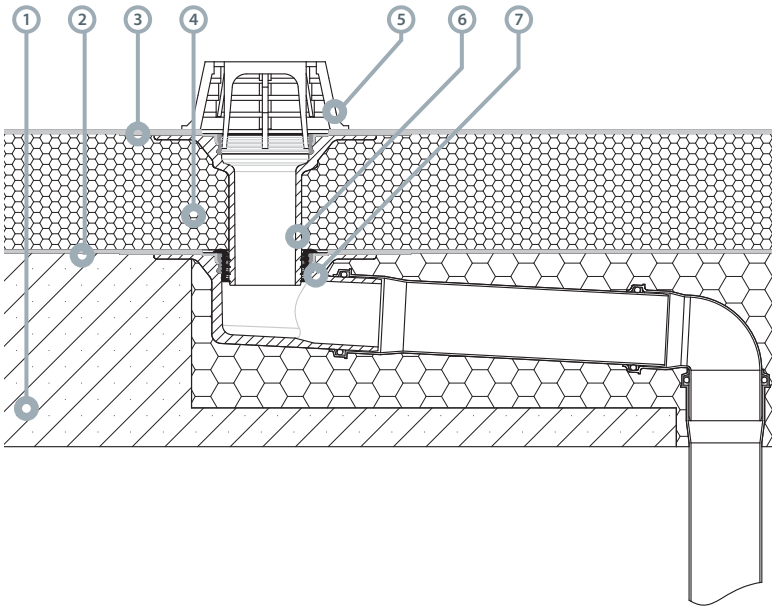


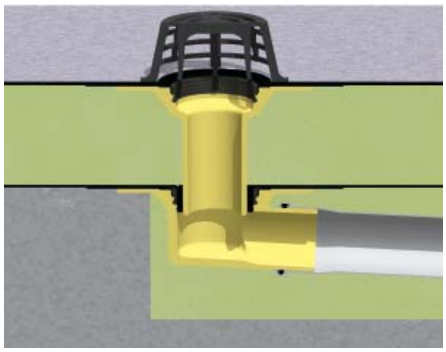

1. Несущая конструкция
2. Пароизоляция
3. Гидроизоляция
4. Теплоизоляция
5. Листвоуловитель
6. Надставной элемент SitaCompact
7. Балконная воронка SitaCompact

# Sita**Compact с фланцем**

## Пример установки C:

Балконная воронка SitaCompact с фланцем, с балконной насадкой SitaCompact для линейного водоотвода, в кровле с плиточным покрытием, расположенным на разделительном слое.

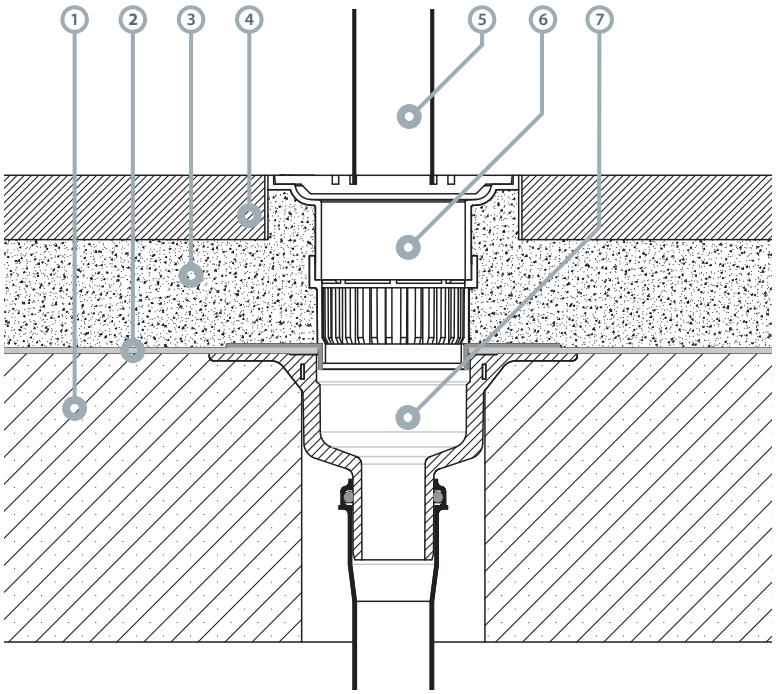


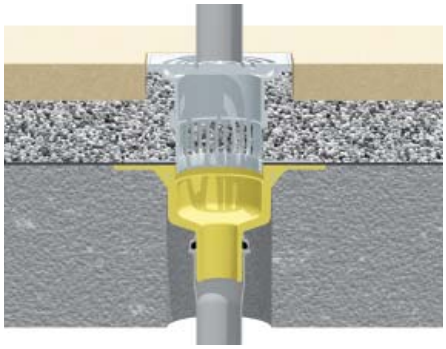

1. Несущая конструкция
2. Гидроизоляция
3. Разделительный слой
4. Плиточное покрытие
5. Вертикальный стояк
6. Балконная насадка SitaCompact для линейного водоотвода, с впускной решёткой
7. Балконная воронка SitaCompact с фланцем

## Пример установки D:

Балконная воронка SitaCompact с фланцем, с надставным элементом SitaCompact, в невентилируемой кровле (конструкция "тёплой" кровли).

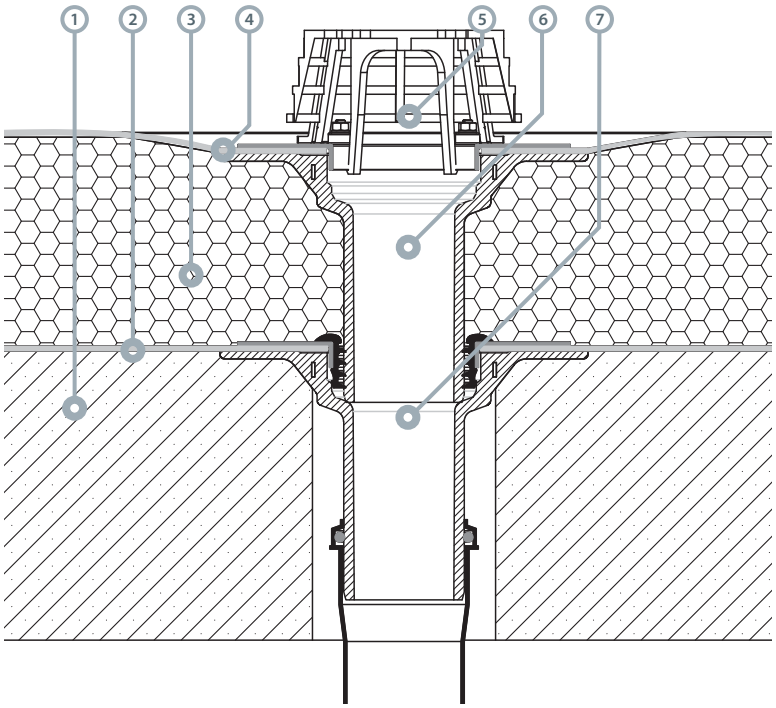


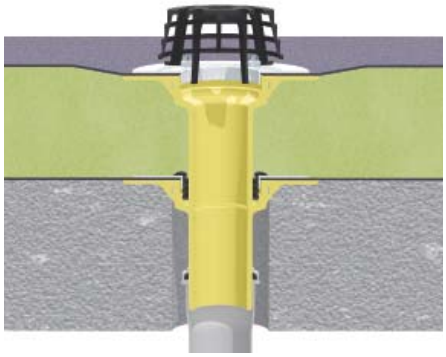

1. Несущая конструкция
2. Пароизоляция
3. Теплоизоляция
4. Гидроизоляция
5. Листвоуловитель
6. Надставной элемент SitaCompact с фланцем
7. Балконная воронка SitaCompact с фланцем

SitaCompact, вертикальная

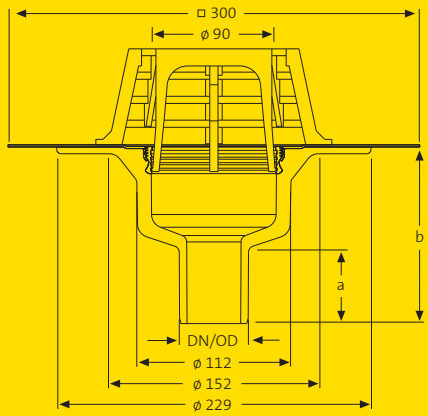


Технический чертёж

DN 50
50 мм

DN 70
75 мм

## Размеры, установочное отверстие и артикулы

| Размеры | | a | b | Установочное отверстие | Артикул |
|---|---|---|---|---|---|
| DN | DN/OD* | (мм) | (мм) | (мм) | |
| 50 | 50 | 51 | 129 | ø 152 | 19 00 xx |
| 70 | 75 | 111 | 155 | | 19 02 xx |

*DN/OD = наружный диаметр (мм)

xx = последняя цифра для желаемого соединительного фартука, см. рубрику "Соединительные фартуки"

## Пропускная способность по DIN EN 1253, л/с

| | Высота подпора воды (мм) | | | | | | | | | | | | |
|---|---|---|---|---|---|---|---|---|---|---|---|---|---|
| DN | 5 | 10 | 15 | 20 | 25 | 30 | 35 | 40 | 45 | 50 | 55 | 60 | 65 |
| 50 | 0,4 | 0,9 | 1,4 | 1,9 | 2,4 | 3,3 | 4,2 | 5,0 | 5,7 | 6,2 | 6,6 | 6,7 | 6,8 |
| 70 | 0,5 | 1,1 | 1,6 | 2,1 | 2,5 | 3,4 | 4,2 | 4,9 | 5,6 | 6,6 | 7,5 | 8,8 | 10,0 |

## Материал: полиуретан

## Описание изделия

**Балконная воронка SitaCompact, вертикальная,** из полиуретана, теплоизолированная, отвечает требованиям GET (Обеспечение качества в системах водоотвода) и DIN EN 1253, для классического водоотвода, доступные размеры: DN 50 и DN 70. С вваренным соединительным фартуком на выбор (300 x 300 мм), подходящим под гидроизоляцию кровли, с фиксаторным кольцом для дополнительной фиксации соединительного фартука и крепления листвоуловителя. В комплекте с листвоуловителем, доставка и квалифицированный монтаж.

Воронка SitaCompact, угловая

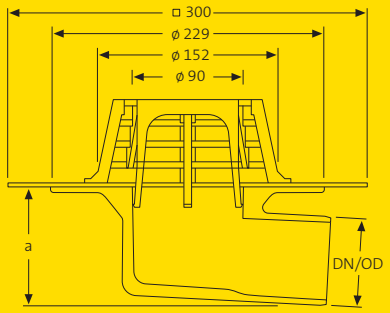


Технический чертёж

## Размеры, установочное отверстие и артикулы

| Размеры | | a | Установочное отверстие | Артикул |
|---|---|---|---|---|
| DN | DN/OD* | (мм) | (мм) | |
| 50 | 50 | 77 | 152 x 250 | 19 12 xx |
| 70 | 75 | 100 | | 19 14 xx |

*DN/OD = наружный диаметр (мм)

xx = последняя цифра для желаемого соединительного фартука, см. рубрику "Соединительные фартуки"

## Пропускная способность по DIN EN 1253, л/с

| | Высота подпора воды (мм) | | | | | | | | | | | | |
|---|---|---|---|---|---|---|---|---|---|---|---|---|---|
| DN | 5 | 10 | 15 | 20 | 25 | 30 | 35 | 40 | 45 | 50 | 55 | 60 | 65 |
| 50 | 0,4 | 0,8 | 1,1 | 1,7 | 2,3 | 3,1 | 3,9 | 4,7 | 5,4 | 6,0 | 6,5 | 6,6 | 6,7 |
| 70 | 0,5 | 1,1 | 1,6 | 2,0 | 2,4 | 3,3 | 4,1 | 4,8 | 5,5 | 6,7 | 7,8 | 8,9 | 9,9 |

## Материал: полиуретан

## Описание изделия

**Балконная воронка SitaCompact, угловая,** из полиуретана, теплоизолированная, отвечает требованиям GET (Обеспечение качества в системах водоотвода) и DIN EN 1253, для классического водоотвода, доступные размеры: DN 50 и DN 70. С вваренным соединительным фартуком на выбор (300 x 300 мм), подходящим под гидроизоляцию кровли, с фиксаторным кольцом для дополнительной фиксации соединительного фартука и крепления листвоуловителя. В комплекте с листвоуловителем, доставка и квалифицированный монтаж.

Надставной элемент SitaCompact

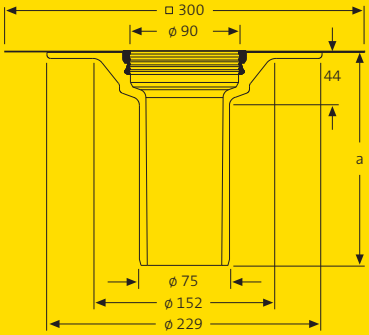


Технический чертёж

## Высота, толщина теплоизоляции и артикулы

| a (мм) | Толщина теплоизоляции от–до (мм) | Артикул |
|---|---|---|
| 155 | 50–120 | 19 24 xx |
| 255 | 50–220 | 19 26 xx |

xx = последняя цифра для желаемого соединительного фартука, см. рубрику "Соединительные фартуки"

## Материал: полиуретан

## Описание изделия

**Надставной элемент SitaCompact,** из полиуретана, теплоизолированный, отвечает требованиям GET (Обеспечение качества в системах водоотвода) и DIN EN 1253, для балконных воронок SitaCompact, для толщины теплоизоляции 50–120 мм или 50–220 мм. С жёстко вваренным соединительным фартуком на выбор (300 x 300 мм), подходящим под гидроизоляцию кровли, с фиксаторным кольцом для дополнительной фиксации соединительного фартука и крепления листвоуловителя. В комплекте с многокромочным уплотнительным кольцом для предотвращения обратного подпора и смазочным материалом, доставка и квалифицированный монтаж.

# Sita**Compact с фланцем**

SitaCompact с фланцем, вертикальная

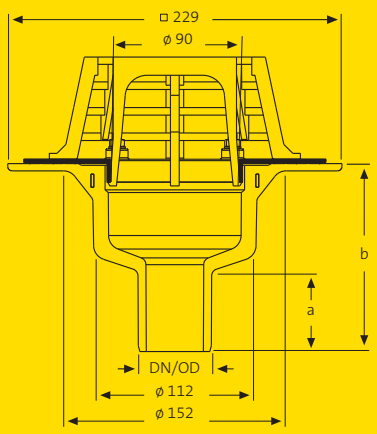


Технический чертёж

## Размеры, установочное отверстие и артикулы

| Размеры | | a | b | Установочное отверстие | Артикул |
|---|---|---|---|---|---|
| DN | DN/OD* | (мм) | (мм) | (мм) | |
| 50 | 50 | 51 | 129 | ø 152 | 19 00 99 |
| 70 | 75 | 111 | 155 | | 19 02 99 |

*DN/OD = наружный диаметр (мм)

## Пропускная способность по DIN EN 1253, л/с

| | Высота подпора воды (мм) | | | | | | | | | | | | |
|---|---|---|---|---|---|---|---|---|---|---|---|---|---|
| DN | 5 | 10 | 15 | 20 | 25 | 30 | 35 | 40 | 45 | 50 | 55 | 60 | 65 |
| 50 | 0,4 | 0,9 | 1,4 | 1,9 | 2,4 | 3,3 | 4,2 | 5,0 | 5,7 | 6,2 | 6,6 | 6,7 | 6,8 |
| 70 | 0,5 | 1,1 | 1,6 | 2,1 | 2,5 | 3,4 | 4,2 | 4,9 | 5,6 | 6,6 | 7,5 | 8,8 | 10,0 |

## Материал: полиуретан

## Описание изделия

**Балконная воронка SitaCompact с фланцем, вертикальная,** из полиуретана, теплоизолированная, отвечает требованиям GET (Обеспечение качества в системах водоотвода) и DIN EN 1253, для классического водоотвода, доступные размеры: DN 50 и DN 70. Со съёмным алюминиевым фланцем для зажатия битумной, полимерной или каучуковой гидроизоляции и вваренным алюминиевым кольцом с четырьмя резьбовыми втулками M6 для вкручивания прилагаемых шпилек, с шестигранными гайками и подкладными шайбами. В комплекте с листвоуловителем и двумя уплотнительными манжетами, доставка и квалифицированный монтаж.

# Sita**Compact с фланцем**

SitaCompact с фланцем, угловая

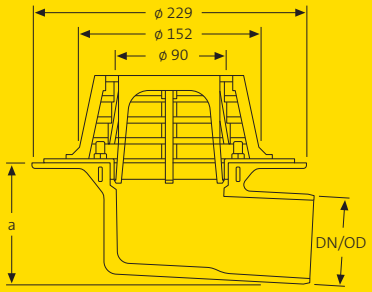


Технический чертёж

DN 50
50 мм

DN 70
75 мм



## Размеры, установочное отверстие и артикулы

| Размеры | | a | Установочное отверстие | Артикул |
|---|---|---|---|---|
| DN | DN/OD* | (мм) | (мм) | |
| 50 | 50 | 77 | 152 x 250 | 19 12 99 |
| 70 | 75 | 100 | | 19 14 99 |

*DN/OD = наружный диаметр (мм)

## Пропускная способность по DIN EN 1253, л/с

| | Высота подпора воды (мм) | | | | | | | | | | | | |
|---|---|---|---|---|---|---|---|---|---|---|---|---|---|
| DN | 5 | 10 | 15 | 20 | 25 | 30 | 35 | 40 | 45 | 50 | 55 | 60 | 65 |
| 50 | 0,4 | 0,8 | 1,1 | 1,7 | 2,3 | 3,1 | 3,9 | 4,7 | 5,4 | 6,0 | 6,5 | 6,6 | 6,7 |
| 70 | 0,5 | 1,1 | 1,6 | 2,0 | 2,4 | 3,3 | 4,1 | 4,8 | 5,5 | 6,7 | 7,8 | 8,9 | 9,9 |

## Материал: полиуретан

## Описание изделия

**Балконная воронка SitaCompact с фланцем, угловая,** из полиуретана, теплоизолированная, отвечает требованиям GET (Обеспечение качества в системах водоотвода) и DIN EN 1253, для классического водоотвода, доступные размеры: DN 50 и DN 70. Со съёмным алюминиевым фланцем для зажатия битумной, полимерной или каучуковой гидроизоляции и вваренным алюминиевым кольцом с четырьмя резьбовыми втулками M6 для вкручивания прилагаемых шпилек, с шестигранными гайками и подкладными шайбами. В комплекте с листвоуловителем и двумя уплотнительными манжетами, доставка и квалифицированный монтаж.

# Sita**Compact с фланцем**

SitaCompact с фланцем
Надставной элемент

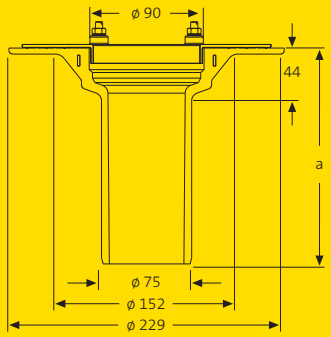


Технический чертёж

## Высота, толщина теплоизоляции и артикулы

| a (мм) | Толщина теплоизоляции от–до (мм) | Артикул |
|---|---|---|
| 155 | 50–120 | 19 24 99 |
| 255 | 50–220 | 19 26 99 |

## Материал: полиуретан

## Описание изделия

**Надставной элемент SitaCompact с фланцем,** из полиуретана, теплоизолированный, отвечает требованиям GET (Обеспечение качества в системах водоотвода) и DIN EN 1253, для балконных воронок SitaCompact, для толщины теплоизоляции 50–120 мм или 50–220 мм. С алюминиевым фланцем для зажатия битумной, полимерной или каучуковой гидроизоляции, а также с вваренным алюминиевым кольцом с четырьмя резьбовыми втулками M6 для вкручивания прилагаемых шпилек, с шестигранными гайками и подкладными шайбами. В комплекте с многокромочным уплотнительным кольцом для предотвращения обратного подпора, смазочным материалом и двумя уплотнительными манжетами, доставка и квалифицированный монтаж.

Балконная насадка SitaCompact

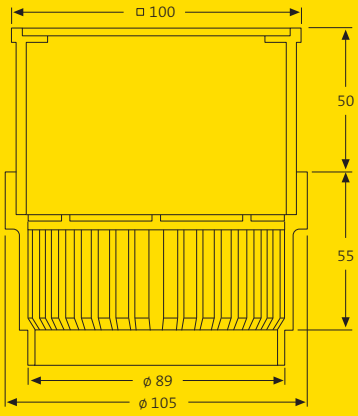


Технический чертёж

## Описание изделия

**Балконная насадка SitaCompact** с впускной решёткой из ABS (акрилонитрилбутадиенстирол) и концевой решёткой из нержавеющей стали, для отвода дождевой воды на уровне гидроизоляции и с верхнего слоя. Для толщины верхнего слоя 60–105 мм, с запахоуловителем и без, доставка и квалифицированный монтаж.

## Исполнения и артикулы

| Исполнение | Артикул |
|---|---|
| без запахоуловителя | 19 90 30 |
| с запахоуловителем | 19 90 50 |

Балконная насадка SitaCompact

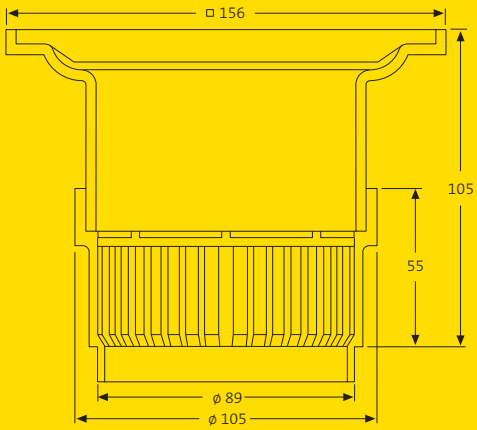


Технический чертёж

## Описание изделия

**Балконная насадка SitaCompact** с впускной решёткой для линейного водоотвода и ABS (акрилонитрилбутадиенстирол) и концевой решёткой из алюминия, для отвода дождевой воды на уровне гидроизоляции и с верхнего слоя, концевая решётка с углублениями для установки вертикального стояка номинальным диаметром DN 50 или DN 70. Для толщины верхнего слоя 75–105 мм, с запахоуловителем и без, доставка и квалифицированный монтаж.

## Исполнения и артикулы

| Исполнение | Артикул |
|---|---|
| без запахоуловителя | 19 90 40 |
| с запахоуловителем | 19 90 60 |

Элемент выравнивания высоты Sita

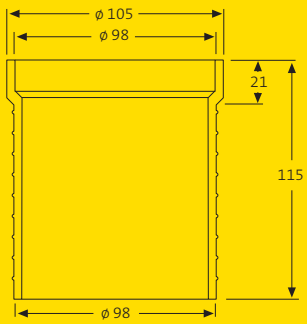


Технический чертёж

## Описание изделия

**Элемент выравнивания высоты Sita,** из полипропилена, в комбинации с балконной насадкой, для дополнительной регулировки по высоте на 95 мм, возможна насадка элементов друг на друга; доставка и квалифицированный монтаж.

## Модель и артикул

| Для модели | Артикул |
|---|---|
| Балконные насадки SitaCompact | E16 90 14 |

Плоская решётка SitaCompact

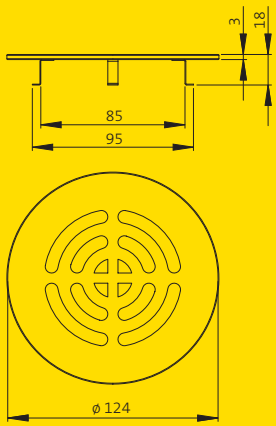


Технический чертёж

## Описание изделия

**Плоская решётка SitaCompact,** из нержавеющей стали, с захватами из пружинной стали, для отвода дождевой воды на уровне гидроизоляции (например, из жидких полимерных материалов), доставка и квалифицированный монтаж.

## Модель и артикул

| Модель | Артикул |
|---|---|
| Плоская решётка SitaCompact | E19 90 02 |

# Sita**Compact** | Sita**Compact с фланцем**

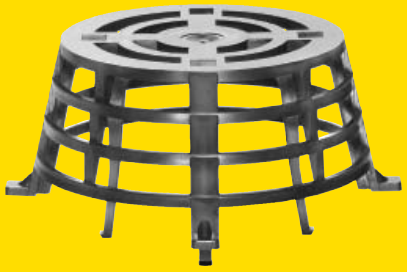

Листвоуловитель Sita

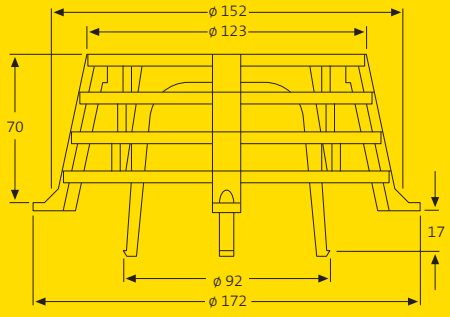


Технический чертёж

## Модель и артикул

| Для модели | Артикул |
|---|---|
| SitaCompact | E19 90 12 |
| SitaCompact с фланцем | |

Für gutes Wetter im Bau.

# Sita**Mini** | Sita**Mini с фланцем**

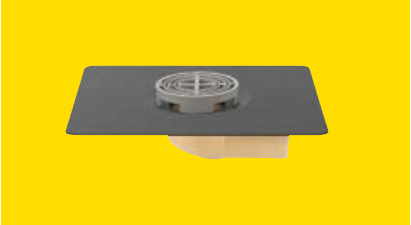

- **Практичное решение для балкона и террасы**
- **Возможность комбинирования с воронкой SitaMini с фланцем**
- **Гибкость применения благодаря двум доступным размерам одной балконной воронки**
- **Универсальность применения, особо низкое исполнение**
- **Соответствие экологическим требованиям производства и утилизации отходов**

**Применение** - Для отвода дождевой воды с балконов и террас

**Материал** - Полиуретан

**Цвет** - Жёлтый

**Поверхность** - Гладкая

**Свойства** - Теплоизолированные
Превосходная устойчивость к УФ и ИК излучению
Устойчивы к обычным воздействиям окружающей среды
Высокая ударопрочность и сопротивляемость нагрузкам
Жароустойчивые, класс пожаробезопасности B2
Долговечны
Низкий уровень шума

## Пример установки A:

Балконная воронка SitaMini с надставным элементом SitaMini и балконной насадкой SitaMini для линейного водоотвода, в невентилируемой кровле (конструкция "тёплой" кровли).

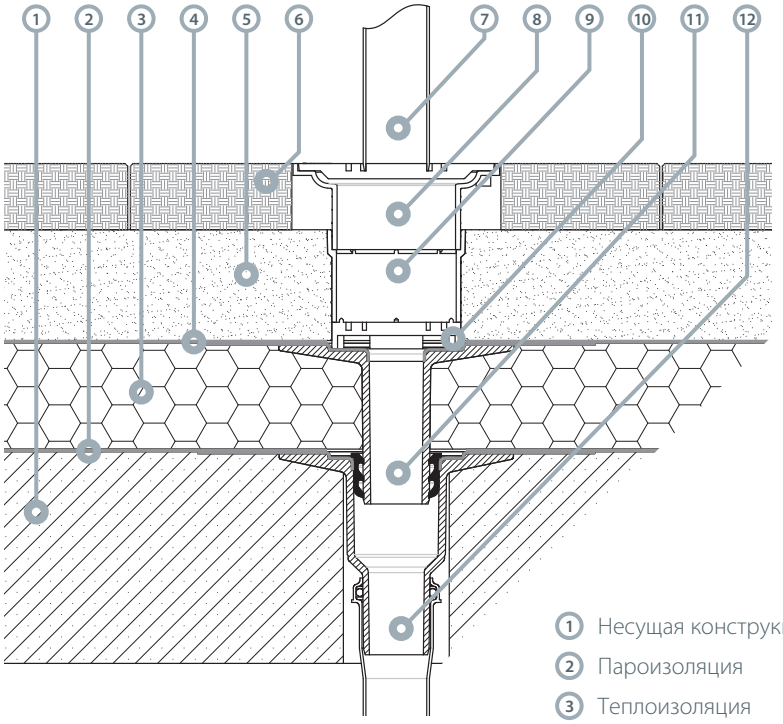


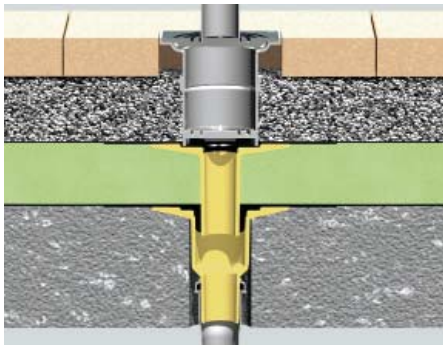

1. Несущая конструкция
2. Пароизоляция
3. Теплоизоляция
4. Гидроизоляция
5. Разделительный слой
6. Плиточное покрытие
7. Вертикальный стояк
8. Балконная насадка SitaMini
9. Элемент выравнивания высоты
10. Круглая решётка Sita
11. Надставной элемент SitaMini
12. Балконная воронка SitaMini

## Пример установки B:

Балконная воронка SitaMini с надставным элементом SitaMini и балконной насадкой SitaMini, в невентилируемой кровле (конструкция "тёплой" кровли).

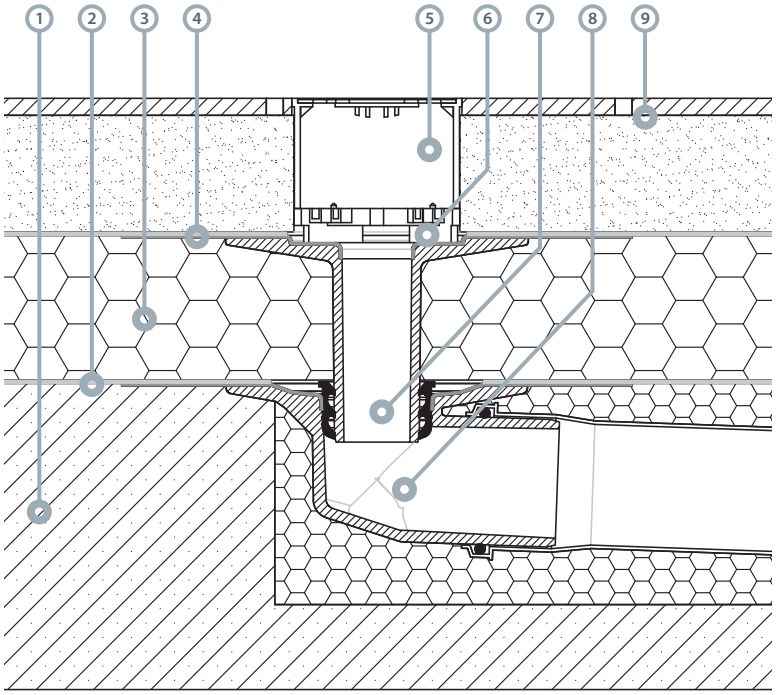


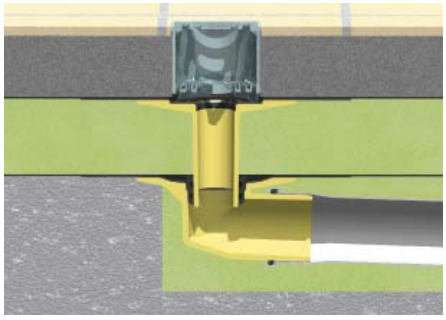

1. Несущая конструкция
2. Пароизоляция
3. Теплоизоляция
4. Гидроизоляция
5. Балконная насадка SitaMini
6. Круглая решётка SitaMini
7. Надставной элемент SitaMini
8. Балконная воронка SitaMini
9. Бетонная стяжка и облицовка керамической плиткой

SitaMini, вертикальная

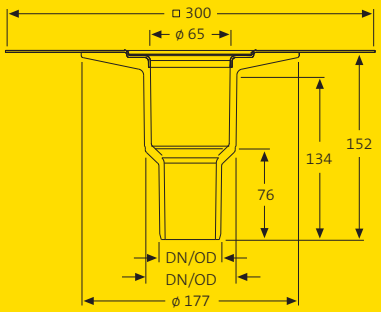


Технический чертёж

DN 50
50 мм

DN 70
75 мм

## Размеры, установочное отверстие и артикул

| Размеры | | Установочное отверстие | Артикул |
|---|---|---|---|
| DN | DN/OD* | (мм) | |
| 50 | 50 | ø 80 | 16 02 xx |
| 70 | 75 | | |

*DN/OD = наружный диаметр (мм)

xx = последняя цифра для желаемого соединительного фартука, см. рубрику "Соединительные фартуки"

## Материал: полиуретан

## Описание изделия

**Балконная воронка SitaMini, вертикальная,** из полиуретана, теплоизолированная, два размера в одном: DN 50 и DN 70. С вваренным соединительным фартуком на выбор (300 x 300 мм), подходящим под гидроизоляцию кровли. В комплекте с круглой решёткой, доставка и квалифицированный монтаж.

SitaMini, угловая

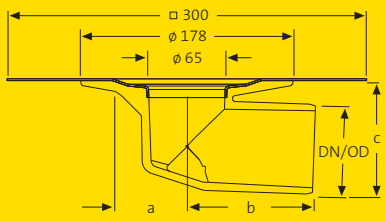


Технический чертёж

## Размеры, установочное отверстие и артикулы

| Размеры | | a | b | c | Установочное отверстие | Артикул |
|---|---|---|---|---|---|---|
| DN | DN/OD* | (мм) | (мм) | (мм) | (мм) | |
| 50 | 50 | 56 | 103 | 75 | 120 x 200 | 16 12 xx |
| 70 | 75 | 60 | 105 | 95 | | 16 14 xx |

*DN/OD = наружный диаметр (мм)

xx = последняя цифра для желаемого соединительного фартука, см. рубрику "Соединительные фартуки"

## Материал: полиуретан

## Описание изделия

**Балконная воронка SitaMini, угловая,** из полиуретана, теплоизолированная, доступные размеры: DN 50 и DN 70, с вваренным соединительным фартуком на выбор (300 x 300 мм), подходящим под гидроизоляцию, в комплекте с круглой решёткой, доставка и квалифицированный монтаж.

Гаражная воронка SitaMini

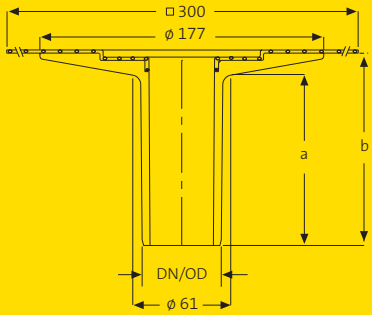


Технический чертёж

## Размеры, установочное отверстие и артикул

| Размеры | | a | b | Установочное отверстие | Артикул |
|---|---|---|---|---|---|
| DN | DN/OD* | (мм) | (мм) | (мм) | |
| 50 | 50 | 102 | 120 | ø 61 | 16 00 xx |

*DN/OD = наружный диаметр (мм)

xx = последняя цифра для желаемого соединительного фартука, см. рубрику "Соединительные фартуки"

## Материал: полиуретан

## Описание изделия

**Гаражная воронка SitaMini, вертикальная,** из полиуретана, теплоизолированная, доступные размеры: DN 50. С вваренным соединительным фартуком на выбор (300 x 300 мм), подходящим под гидроизоляцию кровли. В комплекте с круглой решёткой, доставка и квалифицированный монтаж.

Надставной элемент SitaMini

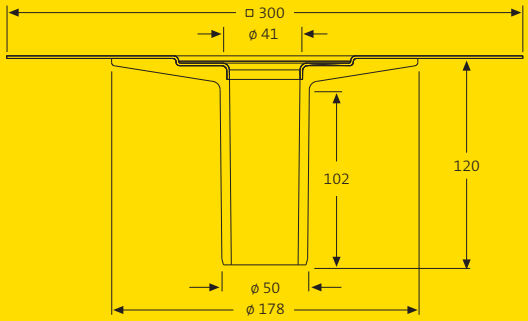


Технический чертёж

## Толщина теплоизоляции и артикул

| Толщина теплоизоляции от–до (мм) | Артикул |
|---|---|
| 30–100 | 16 24 xx |

xx = последняя цифра для желаемого соединительного фартука, см. рубрику "Соединительные фартуки"

## Материал: полиуретан

## Описание изделия

**Надставной элемент SitaMini,** из полиуретана, теплоизолированный, для толщины теплоизоляции 30–100 мм. С вваренным соединительным фартуком на выбор (300 x 300 мм), подходящим под гидроизоляцию кровли. В комплекте со смазочным материалом и многокромочным уплотнительным кольцом для предотвращения обратного подпора, доставка и квалифицированный монтаж.

# Sita**Mini с фланцем**

SitaMini с фланцем, вертикальная

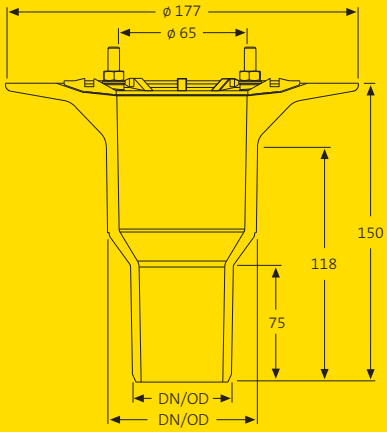


Технический чертёж

DN 50
50 мм

DN 70
75 мм

## Размеры, установочное отверстие и артикул

| Размеры | | Установочное отверстие | Артикул |
|---|---|---|---|
| DN | DN/OD* | (мм) | |
| 50 | 50 | ø 80 | 16 02 99 |
| 70 | 75 | | |

*DN/OD = наружный диаметр (мм)

## Материал: полиуретан

## Описание изделия

**Балконная воронка SitaMini с фланцем, вертикальная,** из полиуретана, теплоизолированная, два размера в одном: DN 50 и DN 70. Со съёмным фланцем для зажатия битумной, полимерной и каучуковой гидроизоляции. В комплекте с круглой решёткой, доставка и квалифицированный монтаж.

# Sita**Mini с фланцем**

SitaMini с фланцем, угловая

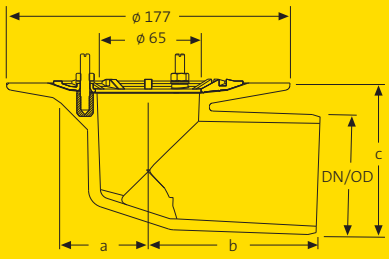


Технический чертёж

## Размеры, установочное отверстие и артикулы

| Размеры | | a | b | c | Установочное отверстие | Артикул |
|---|---|---|---|---|---|---|
| DN | DN/OD* | (мм) | (мм) | (мм) | (мм) | |
| 50 | 50 | 56 | 103 | 75 | 120 x 200 | 16 12 99 |
| 70 | 75 | 60 | 105 | 95 | | 16 14 99 |

*DN/OD = наружный диаметр (мм)

## Материал: полиуретан

## Описание изделия

**Балконная воронка SitaMini с фланцем, угловая,** из полиуретана, теплоизолированная. Со съёмным фланцем для зажатия битумной, полимерной и каучуковой гидроизоляции. В комплекте с круглой решёткой, доставка и квалифицированный монтаж.

# Sita**Mini с фланцем**

Гаражная воронка SitaMini с фланцем

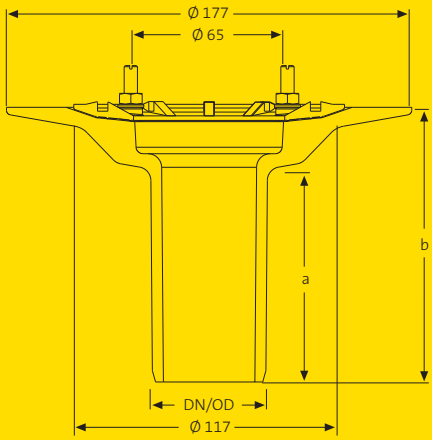


Технический чертёж

## Размеры, установочное отверстие и артикул

| Размеры | | a | b | Установочное отверстие | Артикул |
|---|---|---|---|---|---|
| DN | DN/OD* | (мм) | (мм) | (мм) | |
| 50 | 50 | 94 | 120 | ø 117 | 16 00 99 |

*DN/OD = наружный диаметр (мм)

## Материал: полиуретан

## Описание изделия

**Гаражная воронка SitaMini с фланцем, вертикальная,** из полиуретана, теплоизолированная, DN 50. Со съёмным фланцем для зажатия битумной, полимерной или каучуковой гидроизоляции. В комплекте с круглой решёткой, доставка и квалифицированный монтаж.

# Sita**Mini с фланцем**

Надставной элемент SitaMini с фланцем

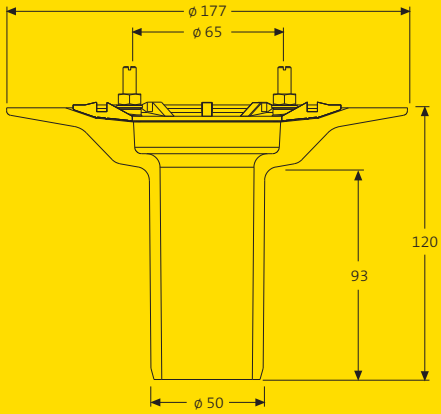


Технический чертёж

## Толщина теплоизоляции и артикул

| Толщина теплоизоляции от–до (мм) | Артикул |
|---|---|
| 40–100 | 16 24 99 |

## Материал: полиуретан

## Описание изделия

**Надставной элемент SitaMini с фланцем,** из полиуретана, теплоизолированный, для толщины теплоизоляции 40–100 мм. Со съёмным фланцем для зажатия битумной, полимерной и каучуковой гидроизоляции. В комплекте со смазочным материалом и многокромочным уплотнительным кольцом для предотвращения обратного подпора, доставка и квалифицированный монтаж.

Балконная насадка SitaMini

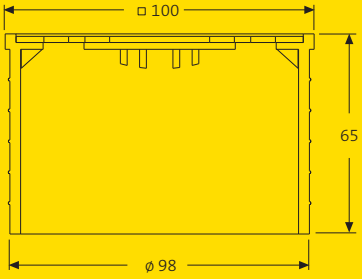


Технический чертёж

## Модель и артикул

| Для модели | Артикул |
|---|---|
| SitaMini | 16 90 30 |

## Описание изделия

**SitaMini,** из полиамида, концевая решётка из нержавеющей стали. Для толщины верхнего слоя в комбинации с круглой решёткой 30–80 мм, доставка и квалифицированный монтаж.

# Sita**Mini** | Sita**Mini с фланцем**

Балконная насадка SitaMini

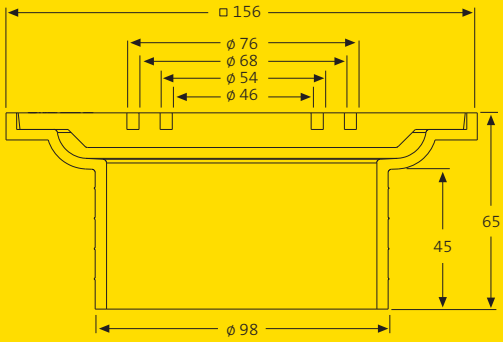


Технический чертёж

## Модель и артикул

| Для модели | Артикул |
|---|---|
| SitaMini | 16 90 40 |

## Описание изделия

**Балконная насадка SitaMini** для линейного водоотвода, из ABS (акрилонитрилбутадиенстирол), алюминиевая концевая решётка с углублениями для установки вертикального стояка номинальным диаметром DN 50 или DN 70. Для толщины верхнего слоя в комбинации с круглой решёткой 40–80 мм, доставка и квалифицированный монтаж.

Элемент выравнивания высоты Sita

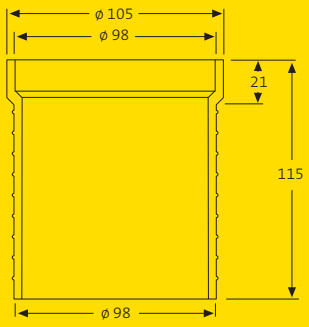


Технический чертёж

## Описание изделия

**Элемент выравнивания высоты Sita,** из полипропилена, в комбинации с балконной насадкой, для дополнительной регулировки по высоте на 95 мм, возможна насадка элементов друг на друга; доставка и квалифицированный монтаж.

## Модель и артикул

| Для модели | Артикул |
|---|---|
| Балконные насадки SitaMini | E16 90 14 |

Круглая решётка SitaMini

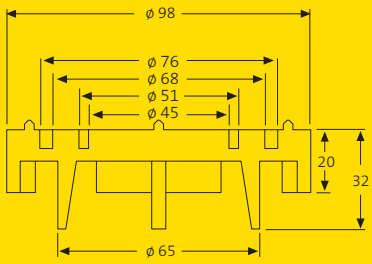


Технический чертёж

## Модели и артикул

| Для модели | Артикул |
|---|---|
| SitaMini | E16 90 11 |
| SitaMini с фланцем | |

# Соединительные фартуки с последними цифрами артикула

для серий SitaStandard, SitaTrendy, SitaDSS Profi, SitaEasy, SitaEasy Plus, SitaSani®, SitaSani® Spezial, SitaCompact, SitaMini и системных вентиляторов Sita.

## Фартуки **серийного производства**

| Изделие/торговое название | Последняя цифра арт. номера | Вид |
|---|---|---|
| Битум | **00** | эластомерный битум |
| ПВХ мягкий | **10** | ПВХ – светло-серый |

## Фартуки **специального производства**

| Изделие/торговое название | Последняя цифра арт. номера | Вид | Изготовитель |
|---|---|---|---|
| Alkortec® | **05** | EVA – темно-серый | Renolit AG |
| Alkortop® | **41** | FPO – светло-серый | |
| Austroplan | **38** | FPO – светло-серый | Agru Kunststofftechnik GmbH |
| Atlantic FPO | **63** | FPO – темно-серый | Bailey Roofing Systems |
| Atlantic FPO | **64** | FPO – светло-серый | |
| Evalastic | **22** | EPDM – темно-серый | Alwitra GmbH |
| Evalon | **25** | EVA – белый | |
| Evalon | **37** | EVA – светло-серый | |
| Extrupol | **32** | FPO – светло-серый | Schedetal Folien GmbH |
| Firestone UltraPly | **42** | FPO – серый | Firestone Building Products |
| Firestone SA Flashing | **03** | EPDM – черный | |
| Flagon EP/S | **31** | FPO – серый песок | SOPREMA-KLEWA GmbH |
| Inofin | **21** | FPO – серый | Wolfin Bautechnik |
| Mapeplan | **06** | ПВХ – светло-серый | Mapei GmbH (DE) |
| Mapeplan-T | **04** | FPO – светло-серый | |
| NOVOPROOF® | **60** | EPDM – черный | DURAPROOF technologies GmbH |
| O.C. Plan | **30** | ECB – черный | Polyfin AG |
| Polyfin 4230 | **16** | FPO – светло-серый | |
| Resistit | **61** | EPDM – черный | Phoenix AG |
| Resitrix | **01** | EPDM – черный | |
| Rhepanol-h | **34** | PIB – серый | FDT Flachdachtechnologie GmbH & Co. KG |
| Sarnafil® G | **11** | ПВХ – светло-серый | Sika GmbH |
| Sarnafil®-TG 66 | **24** | FPO – бежевый | |
| Sikaplan® 15G | **09** | ПВХ – светло-серый | |
| Sucoflex-C | **26** | FPO – бежевый | Huber & Suhner |
| Sucoflex | **15** | ПВХ – светло-серый | |
| Tectofin | **18** | ASA-PVC-P – серый | Wolfin Bautechnik |
| Thermofin | **02** | FPO – серебристо-серый | Paul Bauder GmbH & Co. KG |
| Thermoplan T | **29** | FPO – перламутровый белый | |
| Trocal S | **12** | ПВХ – светло-серый | Sika GmbH |
| VAEPLAN | **35** | EVA – серый | Hirler GmbH |
| VEDAFIN® F | **43** | FPO – белый кремовый | VEDAG GmbH |
| Wolfin IB | **20** | PVC-PBV – черный | Wolfin Bautechnik |

Für gutes Wetter im Bau.

Состояние: 01.2012

**Sita Bauelemente GmbH**
Ferdinand-Braun-Straße 1
D-33378 Rheda-Wiedenbrück
Тел.: +49-2522-8340-175
Факс: +49-2522-8340-100
info@sita-bauelemente.su
www.sita-bauelemente.su

## ОПИСАНИЕ ОСТАЛЬНОЙ ПРОДУКЦИИ SITA ВЫ НАЙДЕТЕ В СЛЕДУЮЩИХ ПРОСПЕКТАХ:

Классический водоотвод | Водоотвод через парапетную стену | Аварийный водоотвод | Вакуумный водоотвод | Санация | Пожарозащита | Дренаж | Вентиляция

Член отраслевого союза